НИЦ МАГИСТР
климат от профессионалов

воздуховоды

фасонные изделия

вентиляционные решетки

сделано в Беларуси

каталог

ПЕРЕЧЕНЬ ПРОДУКЦИИ

ВНУТРЕННЯЯ ВЕНТИЛЯЦИОННАЯ РЕШЕТКА 2
НАРУЖНАЯ ВЕНТИЛЯЦИОННАЯ РЕШЕТКА (НВР) 4
ПОТОЛОЧНАЯ ВЕНТИЛЯЦИОННАЯ РЕШЕТКА 6
ПЕРЕТОЧНАЯ ВЕНТИЛЯЦИОННАЯ РЕШЕТКА (ТВР2) 8
ФИЛЬТР КАНАЛЬНЫЙ ПРЯМОУГОЛЬНЫЙ 10
ФИЛЬТР ПАНЕЛЬНЫЙ ДЛЯ ОТДЕЛЕНИЯ ЖИРА 14
ГЛУШИТЕЛЬ ШУМА КРУГЛЫЙ 18
ГЛУШИТЕЛЬ ШУМА ПРЯМОУГОЛЬНЫЙ 23
ВОЗДУХОВОД СПИРАЛЬНО-ЗАМКОВЫЙ 28
ПЕРЕХОД 30
ТРОЙНИК 32
ОТВОД 90° 35
ПОЛУОТВОД 45° 37
НИППЕЛЬ 39
ВРЕЗКА ПРЯМАЯ 41
ЗАГЛУШКА 43
ВРЕЗКА КРУГЛАЯ 45
ЗОНТ КРУГЛЫЙ 48
ПЕРЕХОД С ПРЯМОУГОЛЬНОГО СЕЧЕНИЯ НА КРУГЛЫЙ 50
ВОЗДУХОВОД ПРЯМОУГОЛЬНЫЙ 54
ПЕРЕХОД С ПРЯМОУГОЛЬНОГО СЕЧЕНИЯ НА ПРЯМОУГОЛЬНОЕ 57
ТРОЙНИК 60
ОТВОД 45° 64
ВСТАВКА ГИБКАЯ ПРЯМОУГОЛЬНАЯ 66
ЗОНТ ПРЯМОУГОЛЬНЫЙ 68

ВНУТРЕННЯЯ ВЕНТИЛЯЦИОННАЯ РЕШЕТКА (ВВР1, ВВР2, ВВР1К, ВВР2К)

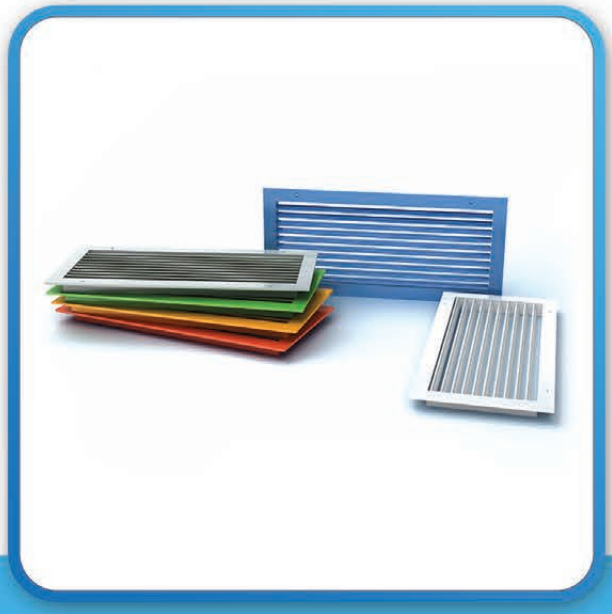

Рис. 1. Общий вид решетки

ОПИСАНИЕ

Внутренняя вентиляционная решетка (ВВР) изготавливается с регулируемыми жалюзи, которые направляют поток воздуха как в горизонтальной, так и в вертикальной плоскостях. Применяется для помещений различного назначения.
Внутренняя вентиляционная решетка устанавливается в воздуховод. Решетки предназначены для притока либо оттока воздуха системами вентиляции, кондиционирования и отопления.
Решетки данного типа используются в вытяжных системах с механическим побуждением.

МАТЕРИАЛЫ

Наружная вентиляционная решетка изготавливается из алюминиевого профиля с последующим нанесением полимерного покрытия, обеспечивающим высокую коррозийную стойкость. Дополнительно на решетку может устанавливаться клапан расхода воздуха. Клапан изготавливается из оцинкованной стали.

ТАБЛИЦА ОСНОВНЫХ ДАННЫХ (для ВВР1)

Название решетки	Размер строительного проема (мм)	Габаритный размер решетки (мм)	«Живое» сечение ($м^2$)	Масса решетки (кг)
ВВР1 150x150	150x150	200x200	0,01568	0,3
ВВР1 200x200	200x200	250x250	0,02926	0,44
ВВР1 300x250	300x250	350x300	0,05568	0,73
ВВР1 400x300	400x300	450x350	0,09204	1,05
ВВР1 500x350	500x350	550x400	0,13328	1,45
ВВР1 600x400	600x400	650x450	0,18526	1,9
ВВР1 700x450	700x450	750x500	0,23584	2,53
ВВР1 800x500	800x500	850x550	0,31126	3,05
ВВР1 900x550	900x550	950x600	0,37584	3,72
ВВР1 1000x600	1000x600	1050x650	0,45978	4,34

ТАБЛИЦА ОСНОВНЫХ ДАННЫХ (для ВВР2)

Название решетки	Размер строительного проема (мм)	Габаритный размер решетки (мм)	«Живое» сечение (м2)	Масса решетки (кг)
ВВР2 150x150	150x150	200x200	0,012544	0,85
ВВР2 200x200	200x200	250x250	0,023716	1,34
ВВР2 300x250	300x250	350x300	0,044928	2,32
ВВР2 400x300	400x300	450x350	0,073476	3,51
ВВР2 500x350	500x350	550x400	0,107168	4,9
ВВР2 600x400	600x400	650x450	0,148836	6,73
ВВР2 700x450	700x450	750x500	0,190784	8,6
ВВР2 800x500	800x500	850x550	0,249796	10,7
ВВР2 900x550	900x550	950x600	0,303264	13,2
ВВР2 1000x600	1000x600	1050x650	0,368772	15,7

УСЛОВНОЕ ОБОЗНАЧЕНИЕ ДЛЯ ЗАКАЗА

ВВР 1 К 400 x 200

- Тип решетки
- Количество рядов жалюзи
- Наличие клапана расхода воздуха
- Длина, мм
- Высота, мм

НАРУЖНАЯ ВЕНТИЛЯЦИОННАЯ РЕШЕТКА (НВР)

Рис. 1. Общий вид решетки

ОПИСАНИЕ

Наружная вентиляционная решетка (НВР) изготавливается с нерегулируемыми жалюзи, которые препятствуют попаданию атмосферных осадков, листьев и крупных насекомых в систему вентиляции. Применяется для помещений различного назначения.

ПРИМЕНЕНИЕ

Наружная вентиляционная решетка обычно устанавливается в стенном проеме.
Форма жалюзи выполнена таким образом, что они эффективно отделяют капли дождевой воды от воздушного потока.
Решетки данного типа могут использоваться как в вытяжных

ТАБЛИЦА ОСНОВНЫХ ДАННЫХ

Название решетки	Размер строительного проема (мм)	Габаритный размер решетки (мм)	«Живое» сечение (м2)	Масса решетки (кг)
НВР1 300x150	300x150	350x200	0,02001	0,61
НВР1 400x200	400x200	450x250	0,02691	0,93
НВР1 500x250	500x250	550x300	0,0735	1,31
НВР1 500x300	500x300	550x350	0,08918	1,62
НВР1 600x300	600x300	650x350	0,10738	1,91
НВР1 600x350	600x350	650x400	0,12272	2,28
НВР1 700x400	700x400	750x450	0,18078	2,66
НВР1 800x500	800x500	850x550	0,25675	3,75
НВР1 900x500	900x500	950x550	0,28925	4,18
НВР1 1000x600	1000x600	1050x650	0,40293	5,25

МАТЕРИАЛЫ

Наружная вентиляционная решетка изготавливается из алюминиевого профиля с последующим нанесением полимерного покрытия, обеспечивающим высокую коррозийную стойкость.
Стандартный цвет покрытия – белый (RAL 9016).
По требованию заказчика решетка может быть окрашена в любой желаемый цвет.
По специальному заказу решетка может быть изготовлена любого типоразмера.

УСЛОВНОЕ ОБОЗНАЧЕНИЕ ДЛЯ ЗАКАЗА

НВР 1 400 x 200

- НВР — Тип решетки
- 1 — Наличие клапана регулировки воздуха
- 400 — Длина, мм
- 200 — Высота, мм

ПОТОЛОЧНАЯ ВЕНТИЛЯЦИОННАЯ РЕШЕТКА (ПВР4, ПВР4К)

Рис. 1. Общий вид решетки

ОПИСАНИЕ

Потолочная вентиляционная решетка (ПВР) предназначены для притока или оттока воздуха системами вентиляции, кондиционирования или воздушного отопления.
В приточных системах вентиляции воздух распределяется в четырех направлениях.

ПРИМЕНЕНИЕ

Потолочная вентиляционная решетка (ПВР) предназначена для притока или оттока воздуха системами вентиляции, кондиционирования или воздушного отопления. Решетки монтируются в подвесной потолок типа «Армстронг», а также потолки других типов в помещениях различного назначения.

ТАБЛИЦА ОСНОВНЫХ ДАННЫХ

Название решетки	Размер строительного проема (мм)	Габаритный размер решетки (мм)	«Живое» сечение ($м^2$)	Масса решетки (кг)
ПВР4 300x300	205x205	283x283	0,031	0,82
ПВР4 375x375	283x283	361x361	0,051	1,14
ПВР4 450x450	361x361	440x440	0,072	1,46
ПВР4 525x525	440x440	517x517	0,1	1,78
ПВР4 600x600	517x517	595x595	0,129	2,11

МАТЕРИАЛЫ

Потолочная вентиляционная решетка изготавливается из алюминиевого профиля с последующим нанесением полимерного покрытия, обеспечивающим высокую коррозийную стойкость.
Дополнительно на решетку может устанавливаться клапан расхода воздуха. Клапан изготавливается из оцинкованной стали.
Стандартный цвет покрытия – белый (RAL 9016).
По требованию заказчика решетка может быть окрашена в любой желаемый цвет.
По специальному заказу решетка может быть изготовлена любого типоразмера.

УСЛОВНОЕ ОБОЗНАЧЕНИЕ ДЛЯ ЗАКАЗА

ПВР4 К 600x600

- **ПВР4** – Тип решетки
- **К** – Наличие клапана расхода воздуха
- **600x600** – Условные размеры решетки

ПЕРЕТОЧНАЯ ВЕНТИЛЯЦИОННАЯ РЕШЕТКА (ТВР2)

Рис. 1. Общий вид решетки

ОПИСАНИЕ

Переточная вентиляционная решетка (ТВР2) изготавливается из двух рам: наружной и внутренней. Во внутреннюю раму устанавливаются нерегулируемые V-образные жалюзи, которые препятствуют обзору сквозь решетку. Применяется для помещений различного назначения.

ПРИМЕНЕНИЕ

Переточная вентиляционная решетка устанавливается в дверной или стенной проем, межкомнатную перегородку.
Решетки предназначены для перераспределения воздуха между помещениями различных типов и назначений.

ТАБЛИЦА ОСНОВНЫХ ДАННЫХ

Название решетки	Размер строительного проема (мм)	Габаритный размер решетки (мм)	«Живое» сечение ($м^2$)	Масса решетки (кг)
ТВР2 150x100	150x100	205x155	0,00504	0,5
ТВР2 200x150	200x150	255x205	0,01235	0,8
ТВР2 250x200	250x200	305x255	0,02352	1,16
ТВР2 300x250	300x250	355x305	0,03625	1,58
ТВР2 350x300	350x300	405x355	0,05236	2,05
ТВР2 400x350	400x350	455x405	0,06435	2,82
ТВР2 450x400	450x400	505x455	0,09152	3,32
ТВР2 500x450	500x450	555x505	0,11466	3,99

МАТЕРИАЛЫ

Переточная вентиляционная решетка изготавливается из алюминиевого профиля с последующим нанесением полимерного покрытия, обеспечивающим высокую коррозийную стойкость.
Стандартный цвет покрытия – белый (RAL 9016).
По требованию заказчика решетка может быть окрашена в любой желаемый цвет.
По специальному заказу решетка может быть изготовлена любого типоразмера.

УСЛОВНОЕ ОБОЗНАЧЕНИЕ ДЛЯ ЗАКАЗА

ТВР2 400x200

ТВР2 – Тип решетки

400x200 – Длина и высота строительного проема

ФИЛЬТР КАНАЛЬНЫЙ ПРЯМОУГОЛЬНЫЙ (ФКпр)

Рис. 1. Внешний вид фильтра

НАЗНАЧЕНИЕ

Фильтр канальный **ФКпр** предназначен для очистки от пыли воздуха, подаваемого в помещения различного назначения (офисы, жилые и служебные помещения, кафе, рестораны и др.).

ТЕХНИЧЕСКОЕ ОПИСАНИЕ

Характеристики фильтра канального **ФКпр** приведены в таблице основных данных.

Внешний вид фильтра показан на рис. 1.

Фильтр канальный **ФКпр** представляет собой прямоугольный корпус 1 с крышкой 4 и фланцами 2, выполненными из оцинкованной стали.

Фланцы служат для присоединения к воздуховодам прямоугольного сечения. Через крышку корпуса фильтра устанавливается фильтрующая кассета 3.

В прямоугольный короб фильтра вставляется фильтрующая кассета КсФ третьего класса очистки по шкале G3 (для грубой очистки), улавливающая частицы пыли размером 10 мкм и выше или кассета КсФ пятого класса очистки по шкале F5, улавливающая частицы пыли размером 3 мкм и выше. Проникновение пыли между стенками короба и фильтрующей кассетой исключается за счет установки резиновых уплотнений.

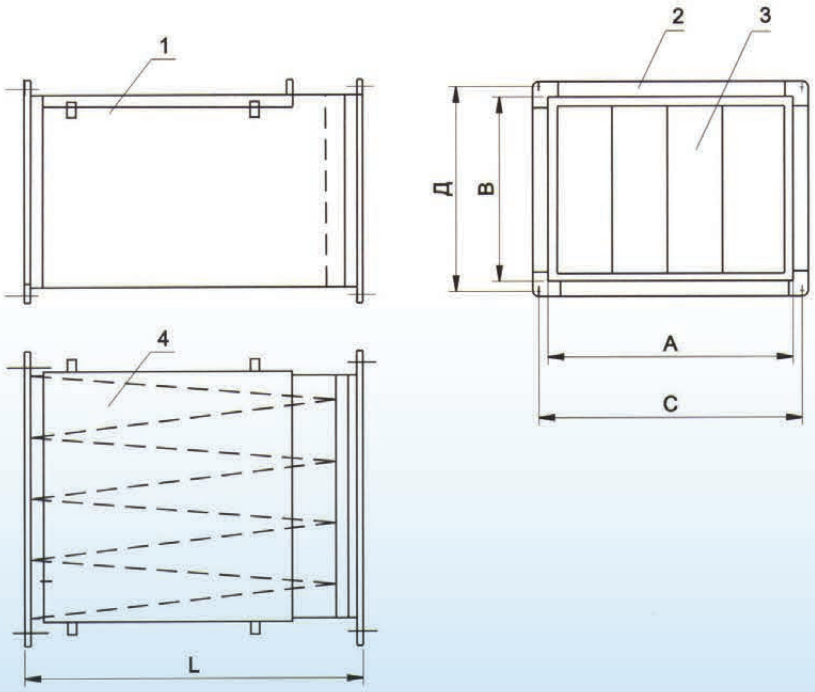

1 – корпус, 2 – фланец, 3 – кассета, 4 – крышка

Рис. 2. Габаритный чертеж фильтра

ТАБЛИЦА ОСНОВНЫХ ДАННЫХ

Марка фильтра	Размер присоед.фланца	Длина фильтра	Размер фронт. сечения	Площадь фильтр. поверхности	Площадь поперечного сечения	Расход воздуха	Масса, не более	Степень очистки
	C×D, мм	L, мм	A×B, мм	F, м²	F, м²	L, м³/ч	кг	%
Фильтры грубой очистки кассеты класса G3								
ФКпр 3.300-150	320 x 170	550	300 x 150	0,49	0,045	670	6,4	
ФКпр 3.400-200	420 x 220	550	400 x 200	0,66	0,08	900	8,2	
ФКпр 3.500-250	520 x 270	650	500 x 250	1,28	0,125	1740	11,1	
ФКпр 3.500-300	520 x 320	650	500 x 300	1,49	0,15	2030	12,2	83,3
ФКпр 3.600-300	620 x 320	650	600 x 300	1,54	0,18	2090	13,2	
ФКпр 3.600-350	620 x 370	650	600 x 350	1,75	0,21	2380	14,1	
ФКпр 3.700-400	720 x 420	720	700 x 400	2,79	0,28	3790	18,1	
ФКпр 3.800-500	820 x 520	800	800 x 500	3,91	0,40	5320	20,9	
ФКпр 3.900-500	930 x 530	800	900 x 500	3,98	0,45	5410	23,8	
Фильтры тонкой очистки класса F5								
ФКпр 5.300-150	320 x 170	550	300 x 150	0,49	0,045	310	6,4	
ФКпр 5.400-200	420 x 220	550	400 x 200	0,66	0,08	320	8,2	
ФКпр 5.500-250	520 x 270	650	500 x 250	1,28	0,125	805	11,1	
ФКпр 5.500-300	520 x 320	650	500 x 300	1,49	0,15	940	12,2	95,3
ФКпр 5.600-300	620 x 320	650	600 x 300	1,54	0,18	970	13,2	
ФКпр 5.600-350	620 x 370	650	600 x 350	1,75	0,21	1100	14,1	
ФКпр 5.700-400	720 x 420	720	700 x 400	2,79	0,28	1760	18,1	
ФКпр 5.800-500	820 x 520	800	800 x 500	3,91	0,40	2460	20,9	
ФКпр 5.900-500	930 x 530	800	900 x 500	3,98	0,45	2510	23,8	

ПРИМЕНЕНИЕ

Фильтр канальный **ФКпр** крепится к воздуховоду так, чтобы направление потока воздуха соответствовало направлению стрелки на корпусе фильтра.

Монтаж фланцев фильтра производится оцинкованными болтами М8. Перед монтажом на переднюю соединительную поверхность фланца необходимо нанести самоклеящийся уплотнитель. Фланцы с длиной стороны более 500 мм необходимо для надежности соединить рейкой или специальной клипсой.

При монтаже фильтра снизу необходимо оставить место для открывания съемной панели для замены фильтра. Допустимая потеря давления для фильтра класса G3 – 250 Па, для фильтра класса F5 – 450 Па.

МАТЕРИАЛЫ

Корпус фильтра, крышка и фланцы изготовлены из оцинкованной стали толщиной 0,6...0,7 мм. Для фильтрующей кассеты используется материал типа ФМ-3Х или ФМ-5Х или волокнисто-пористый полиэтилен типа ЭФВП. Термическая стойкость фильтров +100^{0}С.

Карманы в рамке механически зафиксированы и уплотнены пенополиэтиленовой прокладкой.

УСЛОВНОЕ ОБОЗНАЧЕНИЕ ДЛЯ ЗАКАЗА

Ф К Пр 3 400 200

- Ф — Фильтр
- К — Канальный
- Пр — Прямоугольный
- 3 — Класс очистки
- 400 — Ширина, мм
- 200 — Высота, мм

ФИЛЬТР ПАНЕЛЬНЫЙ ДЛЯ ОТДЕЛЕНИЯ ЖИРА (ФЖп)

Рис. 1. Внешний вид фильтра

НАЗНАЧЕНИЕ

Фильтр панельный для отделения жира из воздушной среды **ФЖп** в системах вытяжной вентиляции предназначен для улавливания частиц жира, находящихся в потоке воздуха.

ТЕХНИЧЕСКОЕ ОПИСАНИЕ

Фильтр панельный для отделения частиц жира из воздушной среды **ФЖп** состоит из рамки 1 (см. рис. 2), выполненной из нержавеющей стали. Наполнителем для улавливания частиц жира является перфорированная фольга 2 из пищевого алюминия. Для жесткости перфорированная алюминиевая фольга помещена между пластинами, выполненными из алюминиевой или нержавеющей просечной сетки 3.

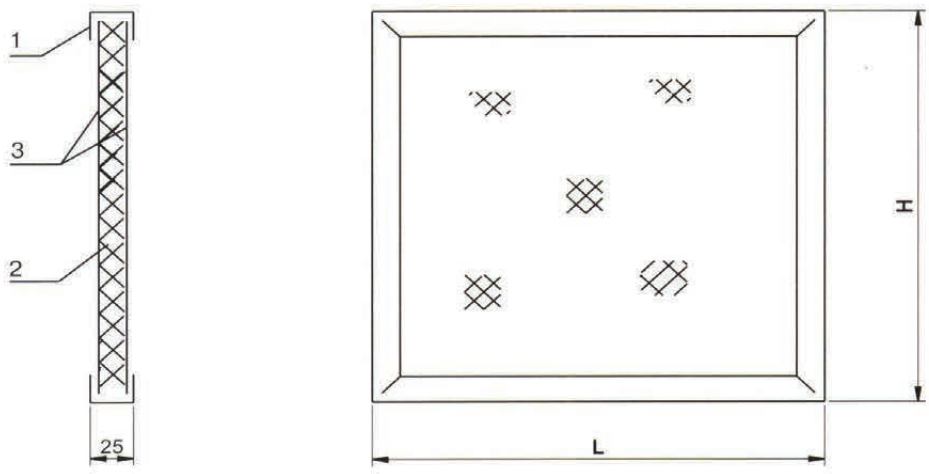

1 – рамка, 2 – перфорированная алюминиевая фольга, 3 – просечная сетка

Рис. 2. Габаритный чертеж фильтра

ПРИМЕНЕНИЕ

Фильтр для отделения частиц жира из воздушной среды **ФЖп** устанавливается в вытяжных зонтах над кухонными плитами.

ФИЛЬТРЫ

ТАБЛИЦА ОСНОВНЫХ ДАННЫХ

Марка фильтра	Габаритные размеры: ширина L, мм	Габаритные размеры: высота H, мм	Масса, не более кг
ФЖп 400-200	400	200	0,65
ФЖп 500-200	500	200	0,81
ФЖп 500-300	500	300	1,12
ФЖп 600-300	600	300	1,34
ФЖп 500-400	500	400	1,21
ФЖп 600-400	600	400	1,45
ФЖп 600-500	600	500	1,89
ФЖп 600-600	600	600	2,69

АЭРОДИНАМИЧЕСКИЕ ХАРАКТЕРИСТИКИ

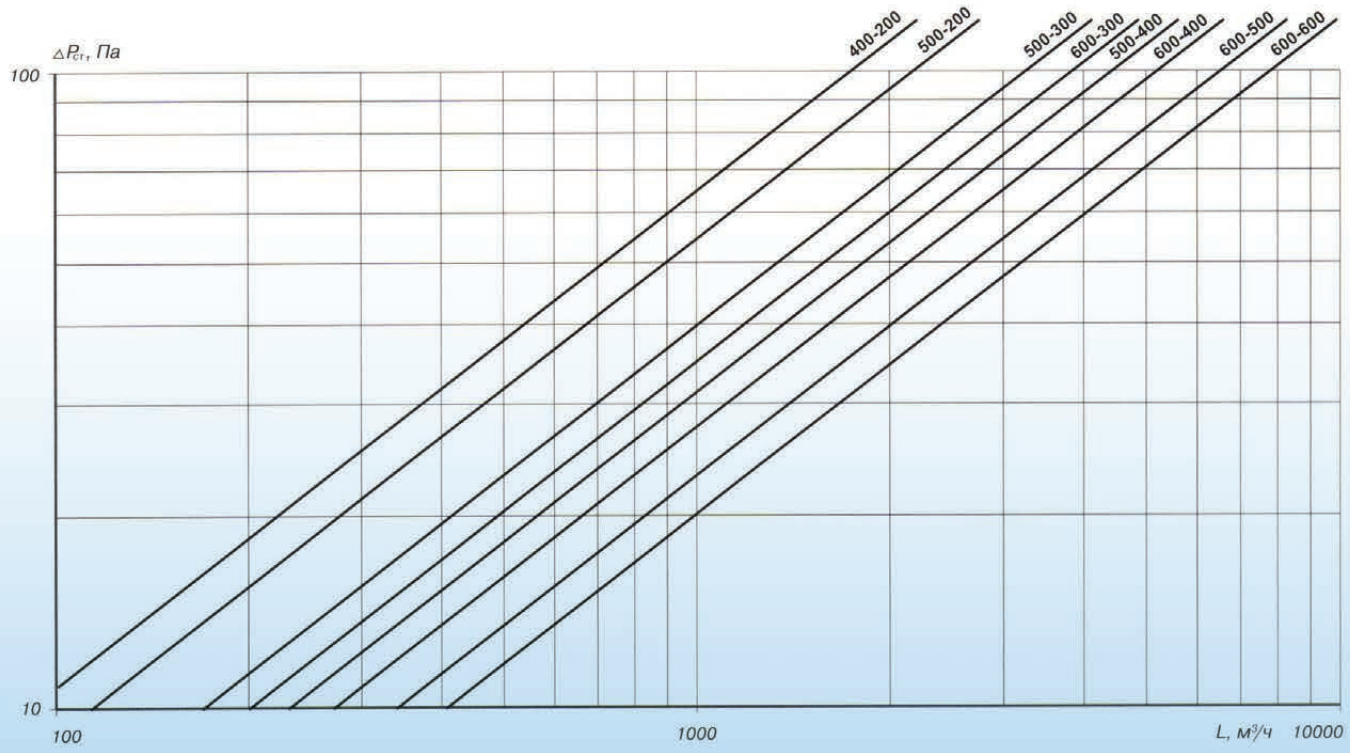

МАТЕРИАЛЫ

Рамка фильтра изготовлена из нержавеющей стали. Наполнителем служит перфорированная жатая фольга из пищевого алюминия и просечная сетка из пищевого алюминия или нержавеющей стали.

УСЛОВНОЕ ОБОЗНАЧЕНИЕ ДЛЯ ЗАКАЗА

Ф Ж п 500 200

- Ф — Фильтр
- Ж — Жировой
- п — Панельный
- 500 — Ширина, мм
- 200 — Высота, мм

ГЛУШИТЕЛЬ ШУМА КРУГЛЫЙ (ГШкр)

Рис. 1. Внешний вид глушителя

НАЗНАЧЕНИЕ

Диссипативные глушители шума **ГШкр** предназначены для снижения уровня шума, распространяющегося по воздуховодам. Принцип действия основан на рассеивании звуковой волны при многократном отражении ее на развитой поверхности звукопоглощающего материала.

ПРИМЕНЕНИЕ

Глушители шума **ГШ** являются эффективным средством борьбы с аэродинамическим шумом и должны применяться в любых системах вентиляции и кондиционирования воздуха, где уровень шума не должен превышать 80 Дб.

ТЕХНИЧЕСКОЕ ОПИСАНИЕ

Характеристики глушителей приведены в таблице основных данных.
Глушители представляют из себя металлический корпус круглой формы 2 (см. рис. 2). Внутренний канал 3 выполнен из просечной сетки, соединен с патрубками 1 и является несущим каркасом для наполнителя. Между сеткой и наружным корпусом помещен наполнитель 4 (шумопоглотитель). Между наполнителем и сеткой располагается слой фильтрующего материала. На присоединительных патрубках установлены резиновые уплотнители.

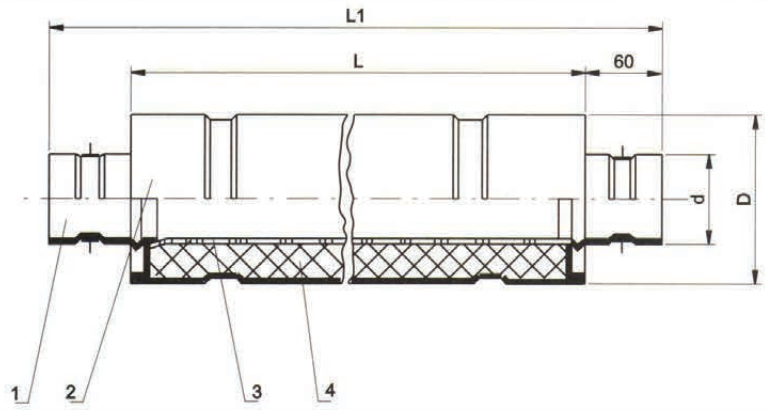

1 – патрубок, 2 – корпус, 3 - внутренний канал, 4 - наполнитель

Рис. 2. Габаритный чертеж шумоглушителя

МАТЕРИАЛЫ

Корпус и присоединительные патрубки – оцинкованная сталь толщиной 0,55-0,7 мм.
Наполнитель – базальтовое волокно типа «Rockwool» или «Paroc».
Фильтрующая ткань – типа ФМ-3К.
Сетка просечная – сталь.

ГЛУШИТЕЛИ ШУМА

ТАБЛИЦА ОСНОВНЫХ ДАННЫХ

Марка глушителя	Диаметр присоединит. патрубков d, мм	Диаметр глушителя D, мм	Общая длина глушителя L_1, мм	Длина шумопоглощ. цилиндра L, мм	Площадь свободного сечения Fс.с., м^2	Масса, не более кг
ГШкр 1 - 100	100	200	720	600	0,0078	4,00
ГШкр 1 - 125	125	225	720	600	0,0122	4,60
ГШкр 1 - 160	160	260	720	600	0,0200	5,40
ГШкр 1 - 200	200	360	720	600	0,0310	6,50
ГШкр 1 - 250	250	410	720	600	0,0491	8,85
ГШкр 2 - 125	125	225	1020	900	0,0122	5,70
ГШкр 2 - 160	160	260	1020	900	0,0200	7,20
ГШкр 2 - 200	200	300	1020	900	0,0310	8,83
ГШкр 2 - 250	250	410	1020	900	0,0491	11,85
ГШкр 2 - 315	315	475	1020	900	0,0778	13,95
ГШкр 2 - 355	355	515	1020	900	0,0961	15,16
ГШкр 2 - 400	400	560	1020	900	0,1256	18,33

УСЛОВНОЕ ОБОЗНАЧЕНИЕ ДЛЯ ЗАКАЗА

ГШ кр 1 100

- **ГШ** — Глушитель шума
- **кр** — Круглый
- **1** — Длина глушителя (1 - 600 мм, 2 - 900мм)
- **100** — Диаметр присоединительного патрубка, мм

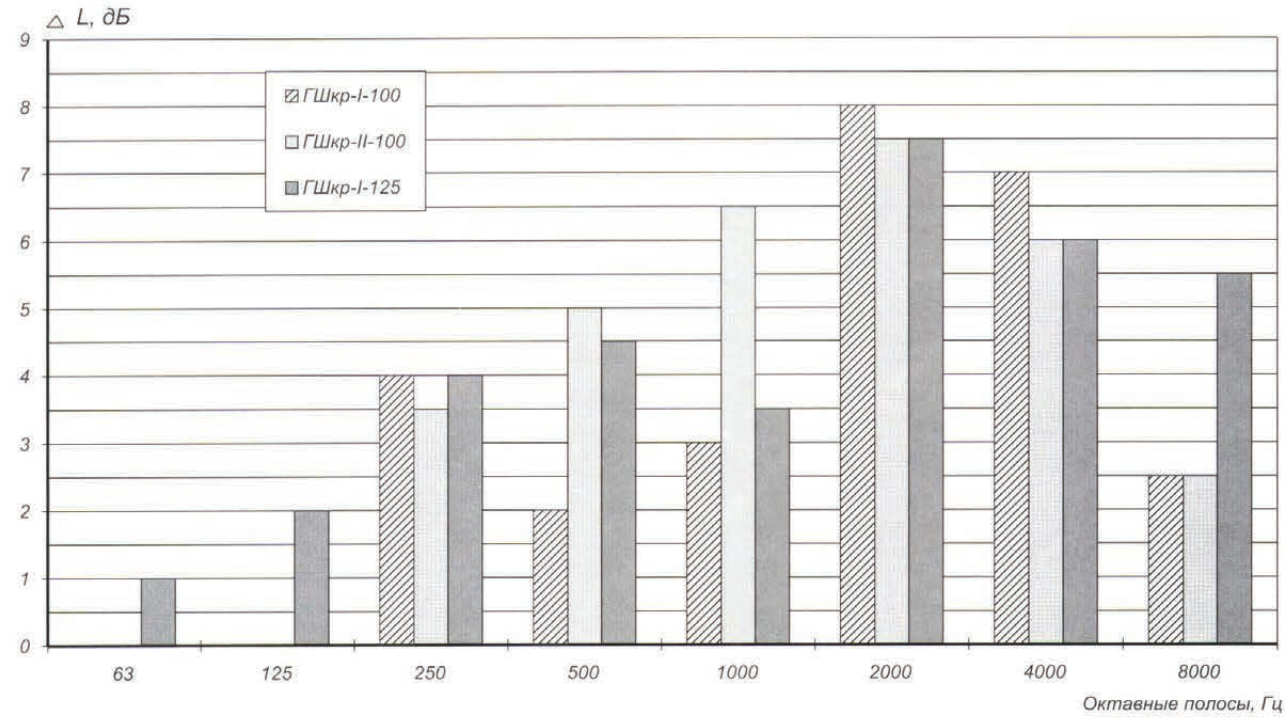
△ L, дБ
9
8
7
6
5
4
3
2
1
0
ГШкр-I-100
ГШкр-II-100
ГШкр-I-125
63
125
250
500
1000
2000
4000
8000
Октавные полосы, Гц

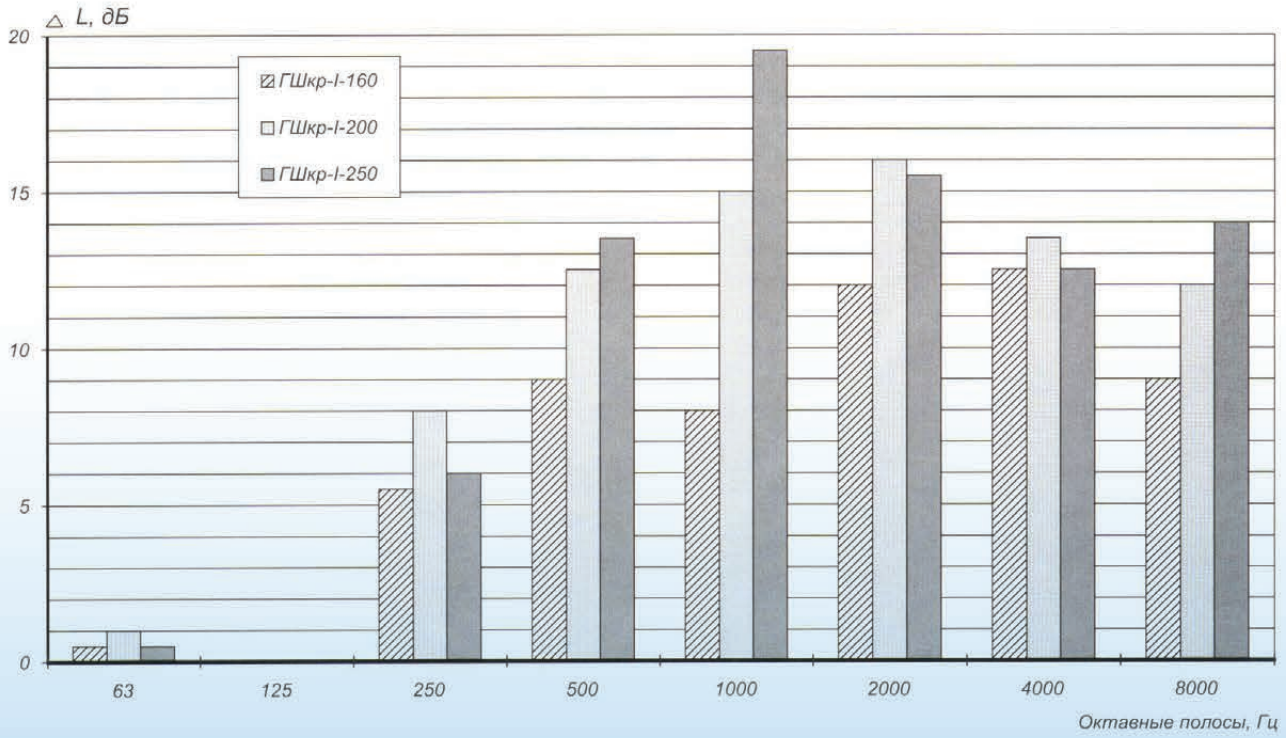
△ L, дБ
20
15
10
5
0
ГШкр-I-160
ГШкр-I-200
ГШкр-I-250
63
125
250
500
1000
2000
4000
8000
Октавные полосы, Гц

ГЛУШИТЕЛИ ШУМА

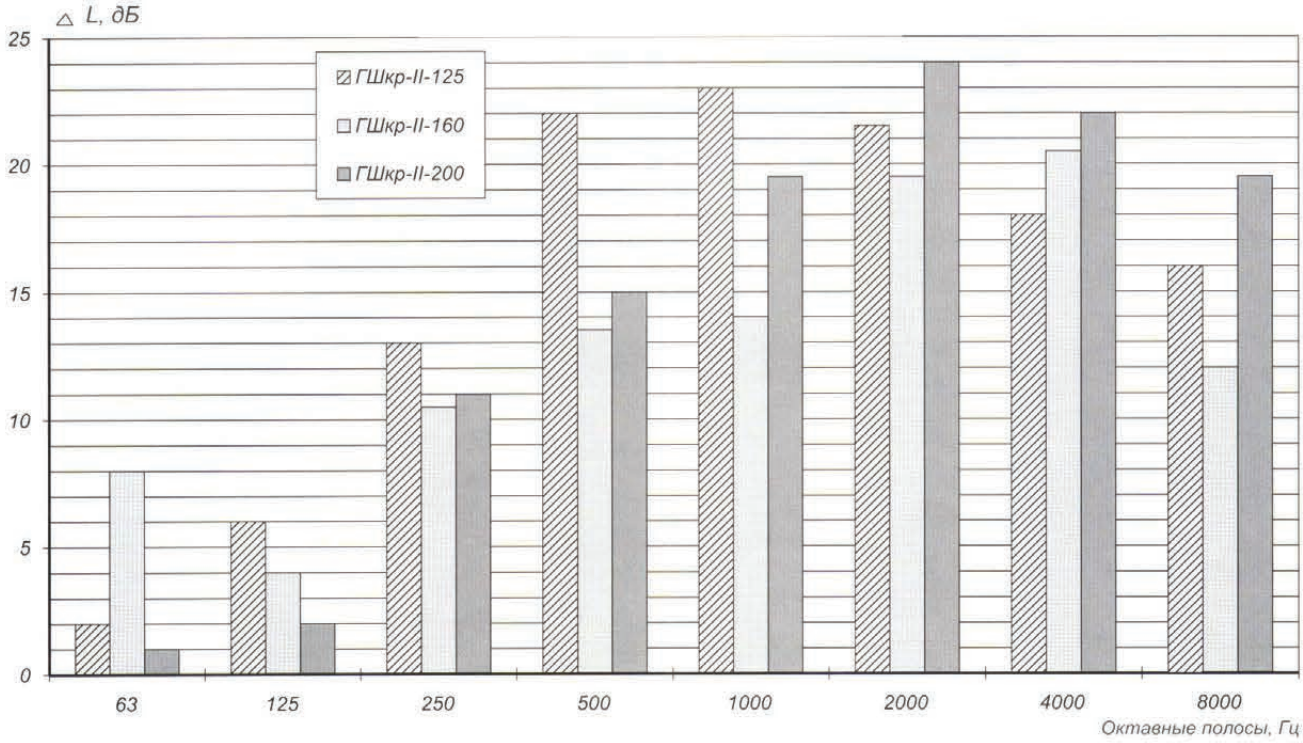

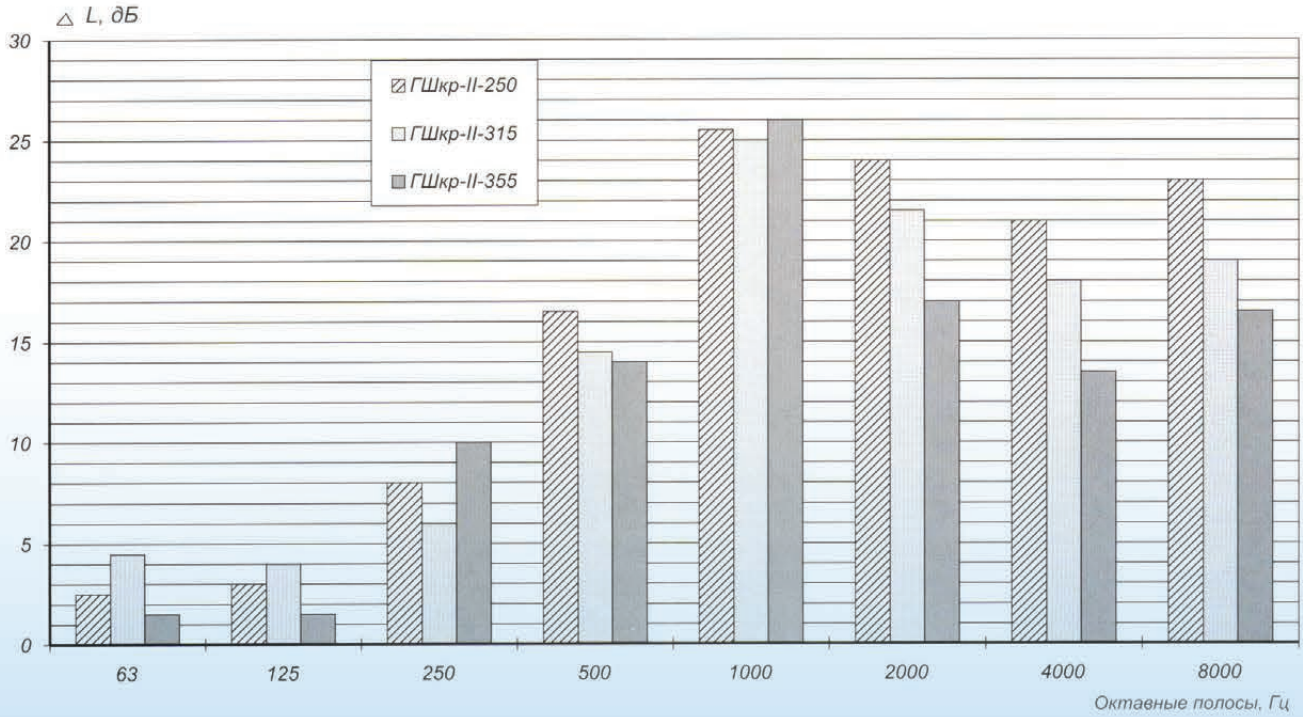

ГЛУШИТЕЛЬ ШУМА ПРЯМОУГОЛЬНЫЙ (ГШпр)

Рис. 1. Внешний вид глушителя

НАЗНАЧЕНИЕ

Глушители **ГШпр** предназначены для снижения уровня аэродинамического шума в прямоугольных системах вентиляции и кондиционирования воздуха.

ПРИМЕНЕНИЕ

Глушители шума **ГШпр** являются эффективным средством борьбы с шумом от работы вентиляторов и должны применяться в любых системах вентиляции и кондиционирования воздуха, где уровень шума не должен превышать 80 Дб. Максимальная скорость прохождения – 20 м/с. Диапазон рабочих температур – от –40°С до +70°С.

ТЕХНИЧЕСКОЕ ОПИСАНИЕ

Характеристики глушителей **ГШпр** приведены в таблице основных данных.
Внешний вид глушителя показан на рис.1.
Глушитель состоит из корпуса 1 (см. рис. 2.) со встроенными пластинами 2.
Пластины крепятся к корпусу.
При скорости воздуха в сечении до 4 м/с используются глушители с прямоугольными пластинами (вариант 1), при скорости воздуха в сечении более 4 м/с для снижения потери давления используются глушители с обтекателями на пластинах (вариант 2).

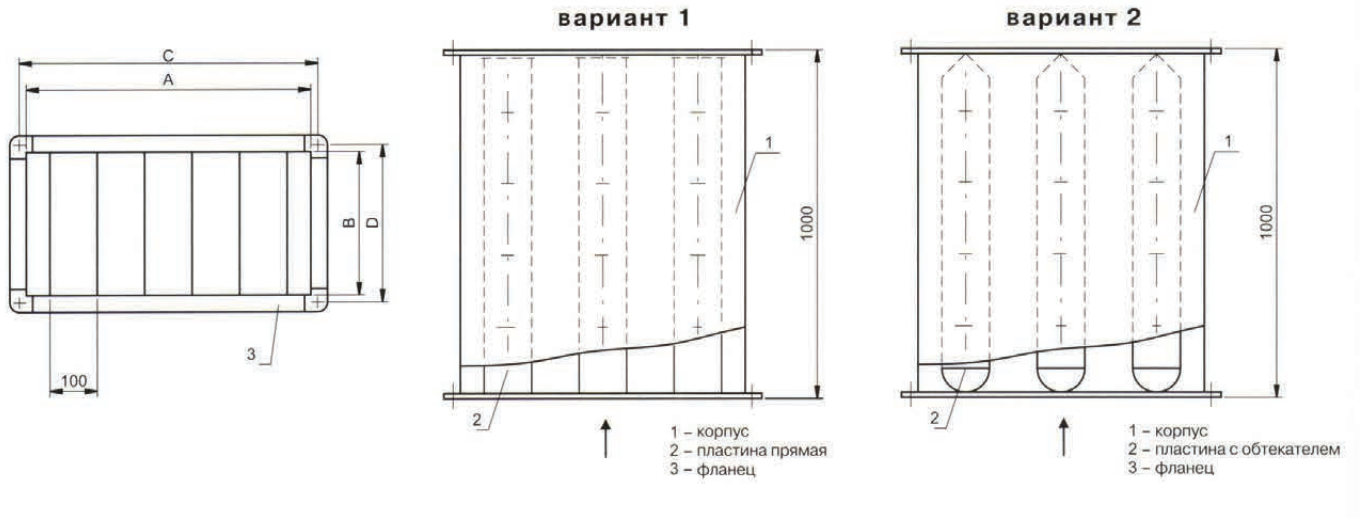

Рис. 2. Габаритный чертеж глушителя.

ТАБЛИЦА ОСНОВНЫХ ДАННЫХ

Марка глушителя	Ширина глушителя A, мм	Высота глушителя B, мм	Присоединительный размер фланца, ширина C, мм	Присоединительный размер фланца, высота D, мм	Кол-во пластин шт	Масса кг
ГШпр 300-150	300	150	320	170	2	14
ГШпр 400-200	400	200	420	220	2	17
ГШпр 500-250	500	250	520	270	2	24
ГШпр 500-300	500	300	520	320	3	26
ГШпр 600-300	600	300	620	320	3	28
ГШпр 600-350	600	350	620	370	3	30
ГШпр 700-400	700	400	720	420	3	39
ГШпр 800-500	800	500	820	520	4	47
ГШпр 900-500	900	500	920	520	4	51

ГЛУШИТЕЛИ ШУМА

МАТЕРИАЛЫ

Корпус глушителя, а так же рамка пластин изготавливается из оцинкованной стали. Наполнителем пластин является базальтовое волокно, закрытое фильтрующей тканью ФМ-3К. Боковые поверхности пластин покрыты просечной сеткой.
Фланец изготовлен из оцинкованной профилированной шины и уголков из гальванизированной стали.

УСЛОВНОЕ ОБОЗНАЧЕНИЕ ДЛЯ ЗАКАЗА

ГШ пр 500 - 250

- **ГШ** — Глушитель шума
- **пр** — Прямоугольный
- **500** — Ширина, мм
- **250** — Высота, мм

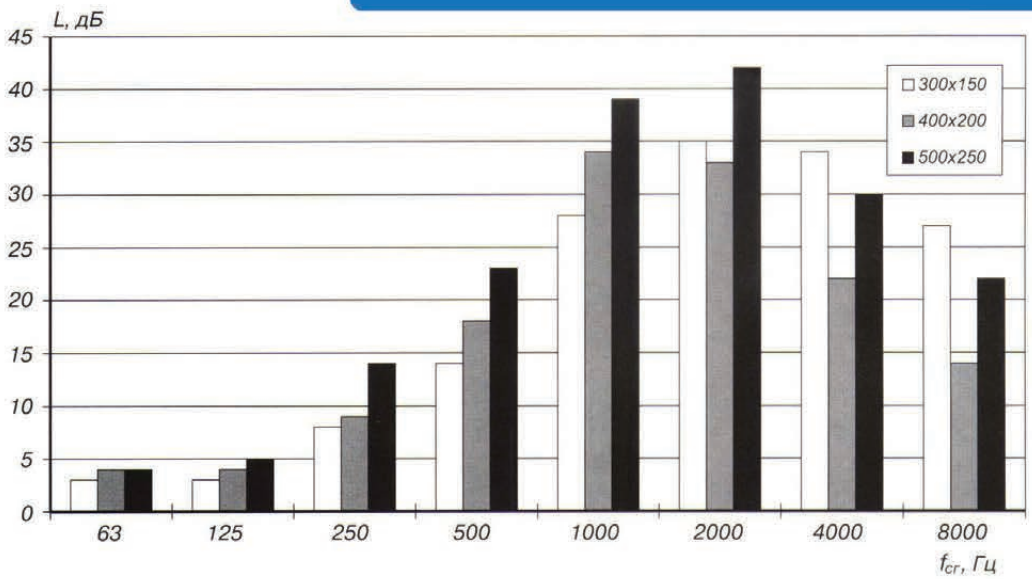
L, дБ
45
40
35
30
25
20
15
10
5
0
300x150
400x200
500x250
63
125
250
500
1000
2000
4000
8000
fсг, Гц

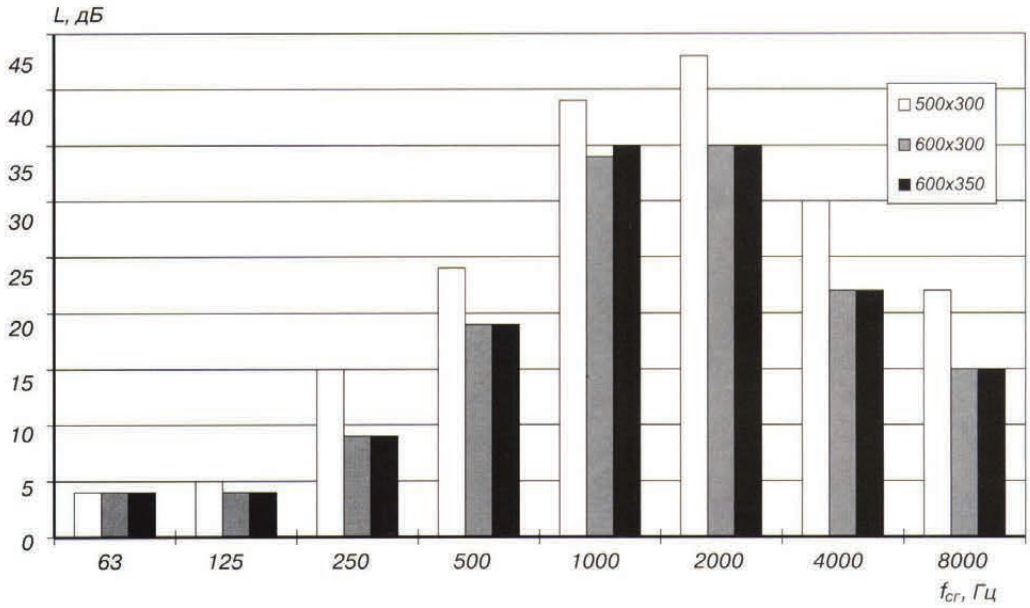
L, дБ
45
40
35
30
25
20
15
10
5
0
500x300
600x300
600x350
63
125
250
500
1000
2000
4000
8000
fсг, Гц

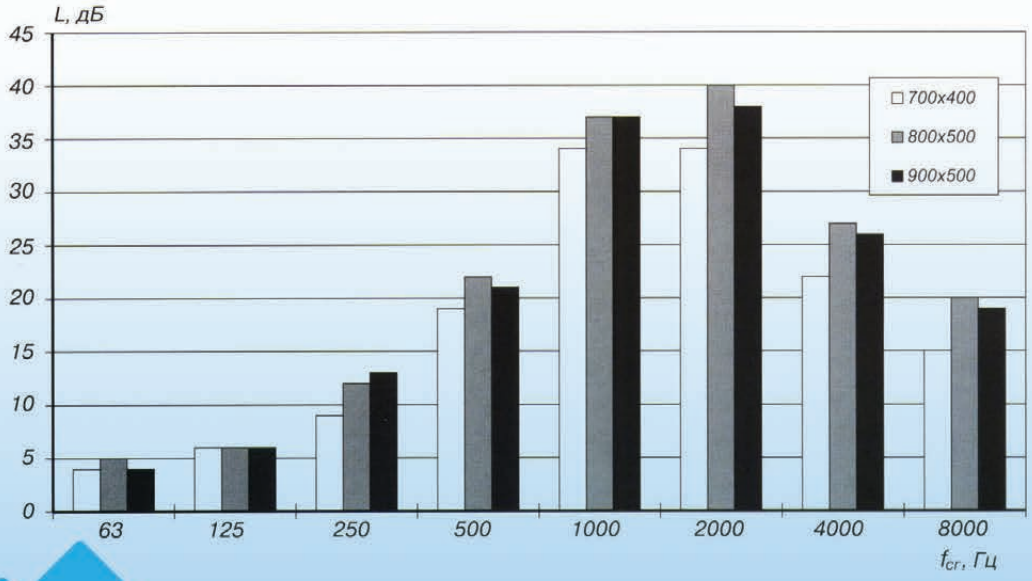
L, дБ
45
40
35
30
25
20
15
10
5
0
700x400
800x500
900x500
63
125
250
500
1000
2000
4000
8000
fсг, Гц

ВОЗДУХОВОД СПИРАЛЬНО-ЗАМКОВЫЙ

Рис. 1. Внешний вид воздуховода

Воздуховоды изготавливаются из оцинкованной стали без нарушения цинкового покрытия на фальцевом соединении. Соединение воздуховодов ниппельное с использованием силиконового герметика и с фиксацией самонарезающими винтами или заклепками. Благодаря высокому качеству фальцевых соединений и герметичности ниппельного соединения снижаются утечки воздуха и потери давления в сети.

ТЕХНИЧЕСКОЕ ОПИСАНИЕ

Максимальная длина воздуховода (L) – 6 м.

Возможно изготовление воздуховодов любой длины менее 6 м.

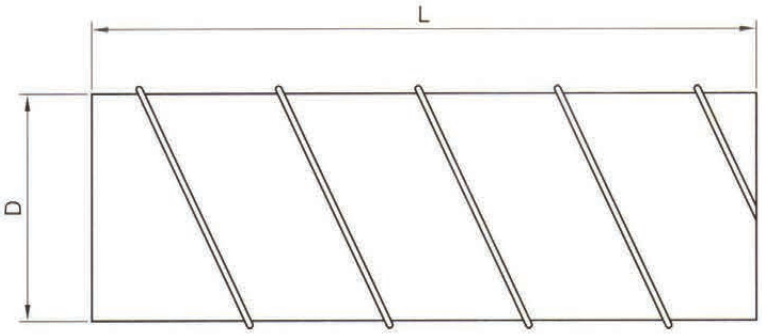

Рис. 2. Габаритный чертеж воздуховода

ТАБЛИЦА ОСНОВНЫХ ДАННЫХ

Диаметр воздуховода D, мм	Толщина металла мм	Площадь одного п.\м $м^2$	Масса одного п.\м кг
100	0,55	0,31	1,64
125	0,55	0,39	2,05
160	0,55	0,50	2,63
200	0,55	0,63	3,28
250	0,55	0,79	4,10
315	0,55	0,99	5,17
355	0,55	1,11	5,79
400	0,55	1,26	6,56
450	0,55	1,41	7,34
500	0,7	1,57	10,43
630	0,7	1,98	13,14
710	0,7	2,22	14,73
800	0,7	2,52	16,68
1000	1,0	3,14	29,79
1250	1,0	3,92	37,10

УСЛОВНОЕ ОБОЗНАЧЕНИЕ ДЛЯ ЗАКАЗА

Воздуховод 315

Диаметр воздуховода, мм

ПЕРЕХОД

Рис. 1. Внешний вид перехода

Рис. 2. Габаритный чертеж перехода

ТАБЛИЦА ОСНОВНЫХ ДАННЫХ

Диаметр D, мм	Диаметр d, мм	Монтажная длина L, мм	Площадь поверхности $м^2$	Масса кг
125	100	300	0,14	0,64
160	100	300	0,16	0,74
160	125	300	0,18	0,82
200	100	300	0,19	0,85
200	125	300	0,21	0,94
200	160	300	0,23	1,02
250	125	300	0,25	1,16
250	160	300	0,28	1,24
250	200	300	0,29	1,34
315	160	300	0,32	1,48
315	200	300	0,33	1,53
315	250	300	0,37	1,71
400	200	300	0,40	1,84
400	250	300	0,43	2,29
400	315	300	0,48	2,46
500	250	300	0,59	3,44
500	315	300	0,65	3,78
500	400	300	0,74	4,3
630	315	350	0,89	5,1
630	400	350	0,99	5,7
630	500	350	1,12	6,4
800	400	350	1,28	7,45
800	500	350	10,41	8,1
800	630	350	1,59	9,2
1000	500	400	1,71	13,6
1000	630	400	1,82	14,5
1000	800	400	1,9	15,2

УСЛОВНОЕ ОБОЗНАЧЕНИЕ ДЛЯ ЗАКАЗА

Переход 250x160 - 1 - 6

- **250** — Диаметр большого сечения, мм
- **160** — Диаметр малого сечения, мм
- **1** — Тип перехода
- **6** — Величина смещения, мм

В стандартном исполнении поставляется без резиновых уплотнительных колец.

ТРОЙНИК

Рис.1. Внешний вид тройника

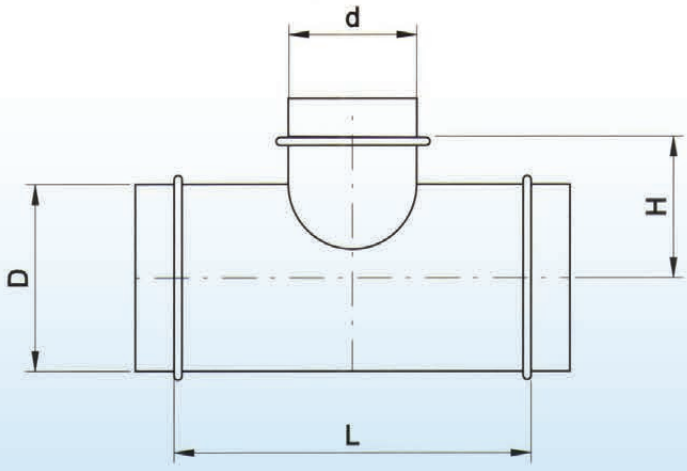

Рис. 2. Габаритный чертеж тройника

ТАБЛИЦА ОСНОВНЫХ ДАННЫХ

Диаметр основной D, мм	Диаметр врезки d, мм	Монтажная длина L, мм	Высота H, мм	Площадь поверхности $м^2$	Масса кг
100	100	300	90	0,17	0,79
125	100	300	103	0,19	0,90
125	125	300	103	0,21	0,98
160	100	300	120	0,23	1,09
160	125	300	120	0,24	1,14
160	160	400	120	0,32	1,47
200	100	300	140	0,27	1,24
200	125	300	140	0,28	1,34
200	160	400	140	0,37	1,74
200	200	400	140	0,40	1,88
250	100	300	165	0,32	1,57
250	125	300	165	0,35	1,70
250	160	400	165	0,45	2,05
250	200	400	165	0,46	2,15
250	250	500	165	0,59	2,69
315	100	300	197	0,40	1,98
315	125	300	197	0,41	2,08
315	160	400	197	0,54	2,53
315	200	400	197	0,56	2,60
315	250	500	197	0,71	3,24
315	315	500	197	0,77	3,50
400	125	300	240	0,51	2,41
400	160	400	240	0,69	3,24
400	200	400	240	0,70	3,28
400	250	500	240	0,85	3,98
400	315	500	240	0,88	4,06
400	400	600	240	1,09	4,98
500	160	400	290	0,82	4,78
500	200	400	290	0,84	4,83
500	250	500	290	1,05	5,98
500	315	500	290	1,08	6,07
500	400	600	290	1,29	7,14
500	500	700	290	1,37	7,88

ТРОЙНИК

ТАБЛИЦА ОСНОВНЫХ ДАННЫХ

Диаметр основной D, мм	Диаметр врезки d, мм	Монтажная длина L, мм	Высота H, мм	Площадь поверхности $м^2$	Масса кг
630	200	400	355	1,04	6,0
630	250	500	355	1,30	7,4
630	315	500	355	1,31	7,46
630	400	600	355	1,56	8,71
630	500	700	355	1,77	10,18
630	630	800	355	2,21	12,63
800	250	500	440	1,71	9,75
800	315	500	440	1,74	9,87
800	400	600	440	2,04	11,33
800	500	700	440	2,27	13,01
800	630	800	440	2,56	14,67
800	800	1000	440	3,41	19,10
1000	315	500	540	2,15	17,27
1000	400	600	540	2,50	19,87
1000	500	700	540	2,83	22,54
1000	630	800	540	3,20	25,12
1000	800	1000	540	3,97	30,62
1000	1000	1250	540	4,84	39,52

УСЛОВНОЕ ОБОЗНАЧЕНИЕ ДЛЯ ЗАКАЗА

Тройник 160 x 100

Присоединительный диаметр воздуховода, мм

Присоединительный диаметр врезки, мм

В стандартном исполнении поставляется без резиновых уплотнительных колец.

ОТВОД 90⁰

Рис. 1. Внешний вид отвода (из четырех сегментов)

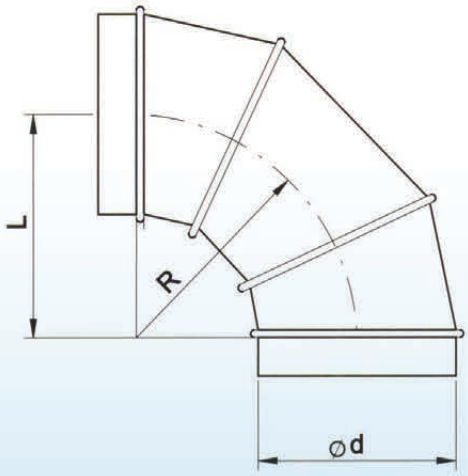

Рис. 2. Габаритный чертеж отвода (из трех сегментов)

ОТВОД 90°

ТАБЛИЦА ОСНОВНЫХ ДАННЫХ

Диаметр d, мм	Монтажная длина L, мм	Площадь поверхности $м^2$	Масса кг
100	100	0,10	0,46
125	125	0,13	0,6
160	160	0,19	0,9
200	200	0,28	1,3
250	250	0,41	1,8
315	315	0,60	2,2
355	355	0,80	3,6
400	400	0,98	5,4
450	450	1,22	6,8
500	500	1,48	8,2
630	630	2,22	12,2
710	710	3,30	18,5
800	800	3,90	21,5
1000	1000	6,10	47,6

Радиус поворота в стандартном отводе равен его диаметру.

УСЛОВНОЕ ОБОЗНАЧЕНИЕ ДЛЯ ЗАКАЗА

Отвод 90° 200

Присоединительный диаметр, мм

В стандартном исполнении поставляется из 3-х сегментов без резиновых уплотнительных колец.

ПОЛУОТВОД 45⁰

Рис. 1. Внешний вид полуотвода (из двух сегментов)

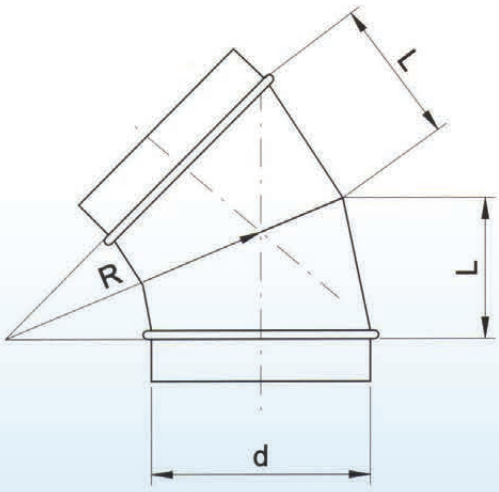

Рис. 2. Габаритный чертеж полуотвода из двух сегментов (тип 1)

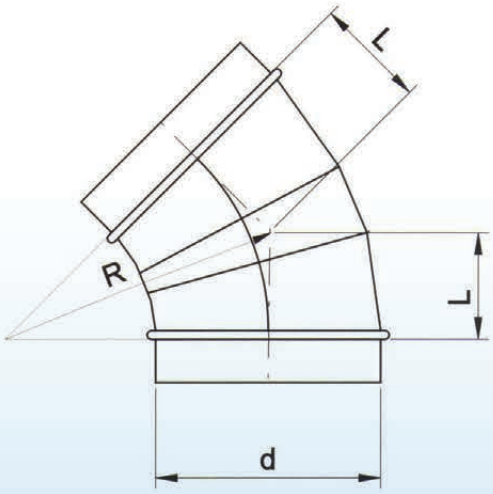

Рис. 3. Габаритный чертеж полуотвода из трех сегментов (тип 2)

ПОЛУОТВОД 45°

ТАБЛИЦА ОСНОВНЫХ ДАННЫХ

Диаметр d, мм	Длина L, мм	Площадь поверхности м²	Масса кг
Полуотвод 45° (тип 1 – из двух сегментов)			
100	80	0,06	0,31
125	90	0,075	0,38
160	110	0,11	0,56
200	130	0,16	0,82
250	155	0,27	1,45
315	170	0,35	1,80
355	190	0,42	2,10
400	220	0,55	2,80
450	240	0,67	3,40
500	280	0,87	4,43
630	330	1,3	6,6

Радиус поворота в стандартном отводе равен его диаметру.

Полуотвод 45° (тип 2 – из трех сегментов)			
100	58	0,07	0,4
125	70	0,09	0,5
160	90	0,14	0,7
200	110	0,20	0,9
250	140	0,29	1,3
315	180	0,45	2,0
355	200	0,50	2,25
400	230	0,61	2,8
450	260	0,80	3,4
500	290	1,1	5,6
630	360	1,53	8,7
710	400	2,1	11,5
800	460	2,9	15,9
1000	600	3,7	27,2

Радиус поворота в стандартном отводе равен его диаметру.

УСЛОВНОЕ ОБОЗНАЧЕНИЕ ДЛЯ ЗАКАЗА

Полуотвод 45° 315 1

Присоединительный диаметр, мм

Тип исполнения

В стандартном исполнении поставляется тип 1 без резиновых уплотнительных колец.

НИППЕЛЬ

Рис. 1. Внешний вид ниппеля

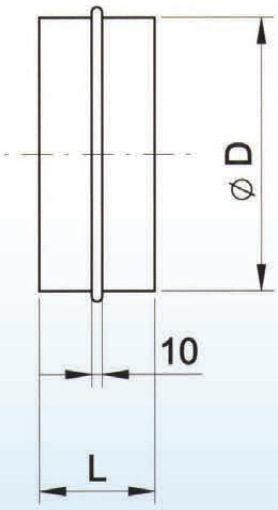

Рис. 2. Габаритный чертеж ниппеля

НИППЕЛЬ

ТАБЛИЦА ОСНОВНЫХ ДАННЫХ

Диаметр D, мм	Длина L, мм	Площадь поверхности $м^2$	Масса кг
100	100	0,032	0,15
125	100	0,039	0,17
160	100	0,05	0,21
200	100	0,063	0,27
250	100	0,080	0,36
315	100	0,098	0,42
355	100	0,11	0,47
400	100	0,13	0,56
450	150	0,14	0,61
500	150	0,16	0,90
630	150	0,20	1,13
710	150	0,23	1,29
800	150	0,25	1,41
1000	150	0,32	2,49

УСЛОВНОЕ ОБОЗНАЧЕНИЕ ДЛЯ ЗАКАЗА

Ниппель 315

Присоединительный диаметр, мм

В стандартном исполнении поставляется без резиновых уплотнительных колец.

ВРЕЗКА ПРЯМАЯ

Рис. 1. Внешний вид врезки прямой

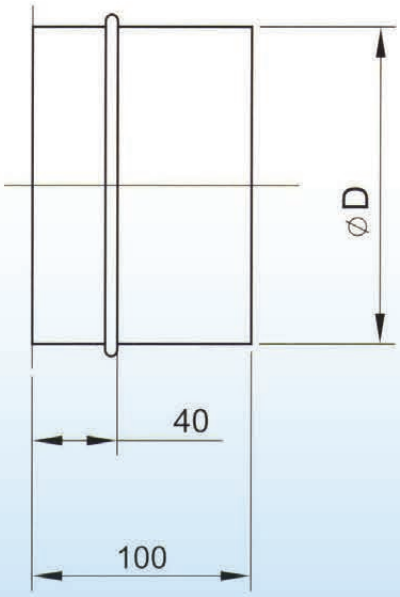

Рис. 2. Габаритный чертеж врезки прямой

ВРЕЗКА ПРЯМАЯ

ТАБЛИЦА ОСНОВНЫХ ДАННЫХ

Диаметр Д, мм	Площадь поверхности $м^2$	Масса кг
100	0,03	0,14
125	0,04	0,18
160	0,05	0,24
200	0,07	0,34
250	0,08	0,38
315	0,10	0,46
355	0,11	0,52
400	0,12	0,59
450	0,14	0,67
500	0,16	0,75
630	0,2	1,16
710	0,23	1,3
800	0,25	1,46
1000	0,31	2,5

УСЛОВНОЕ ОБОЗНАЧЕНИЕ ДЛЯ ЗАКАЗА

Врезка пр. 250

Врезка прямая

Присоединительный диаметр, мм

В стандартном исполнении поставляется без резиновых уплотнительных колец.

ЗАГЛУШКА

Рис. 1. Внешний вид заглушки

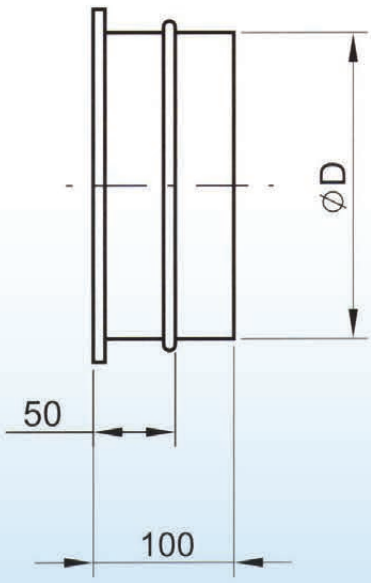

Рис. 2. Габаритный чертеж заглушки

ЗАГЛУШКА

ТАБЛИЦА ОСНОВНЫХ ДАННЫХ

Диаметр D, мм	Площадь поверхности $м^2$	Масса кг
100	0,04	0,14
125	0,05	0,18
160	0,07	0,24
200	0,10	0,45
250	0,12	0,57
315	0,18	0,85
355	0,20	0,92
400	0,24	1,08
450	0,29	1,68
500	0,35	2,2
630	0,51	3,1
710	0,62	3,76
800	0,8	5,25
1000	1,10	8,20

УСЛОВНОЕ ОБОЗНАЧЕНИЕ ДЛЯ ЗАКАЗА

Заглушка 250

Присоединительный диаметр, мм

В стандартном исполнении поставляется без резиновых уплотнительных колец.

ВРЕЗКА КРУГЛАЯ

Рис. 1. Внешний вид врезки круглой

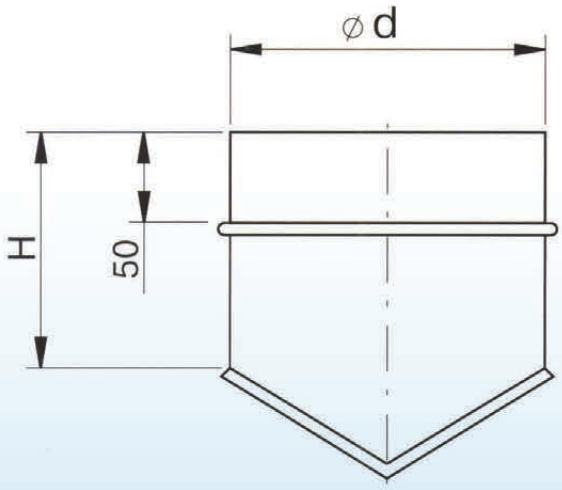

Рис. 2. Габаритный чертеж врезки круглой

ВРЕЗКА КРУГЛАЯ

ТАБЛИЦА ОСНОВНЫХ ДАННЫХ

Диаметр врезки d, мм	Диаметр воздуховода D, мм	Высота H, мм	Площадь поверхности м²	Масса кг
100	100	100	0,05	0,21
100	125	100	0,04	0,19
100	160	100	0,04	0,18
100	200	100	0,04	0,17
100	250	100	0,04	0,15
100	315	100	0,03	0,14
125	125	100	0,06	0,26
125	160	100	0,06	0,25
125	200	100	0,05	0,23
125	250	100	0,05	0,21
125	315	100	0,04	0,19
125	400	100	0,04	0,18
160	160	100	0,08	0,34
160	200	100	0,07	0,31
160	250	100	0,06	0,28
160	315	100	0,06	0,26
160	400	100	0,05	0,24
160	500	100	0,05	0,22
200	200	100	0,09	0,42
200	250	100	0,09	0,39
200	315	100	0,08	0,36
200	400	100	0,07	0,33
200	500	100	0,07	0,31
200	630	100	0,06	0,28
250	250	130	0,20	0,69
250	315	130	0,10	0,63
250	400	130	0,13	0,59
250	500	130	0,12	0,54
250	630	130	0,11	0,50
250	800	130	0,10	0,45
315	315	130	0,22	0,99
315	400	130	0,20	0,90
315	500	130	0,18	0,81
315	630	130	0,16	0,72
315	800	130	0,14	0,63
315	1000	130	0,13	0,58

ВРЕЗКА КРУГЛАЯ

ТАБЛИЦА ОСНОВНЫХ ДАННЫХ

Диаметр врезки d, мм	Диаметр воздуховода D, мм	Высота H, мм	Площадь поверхности $м^2$	Масса кг
400	400	130	0,27	1,21
400	500	130	0,25	1,12
400	630	130	0,23	1,03
400	800	130	0,21	0,95
400	1000	130	0,18	0,81
500	500	150	0,37	2,11
500	630	150	0,32	1,82
500	800	150	0,28	1,59
500	1000	150	0,25	1,13
630	630	200	0,75	4,28
630	800	200	0,63	3,6
630	1000	200	0,50	2,85
800	800	200	0,92	5,24
800	1000	200	0,77	4,39
1000	1000	250	1,25	9,81

УСЛОВНОЕ ОБОЗНАЧЕНИЕ ДЛЯ ЗАКАЗА

Врезка 800x1000

Диаметр врезки, мм

Диаметр воздуховода, мм

В стандартном исполнении поставляется без резиновых уплотнительных колец.

ЗОНТ КРУГЛЫЙ

Рис. 1. Внешний вид зонта

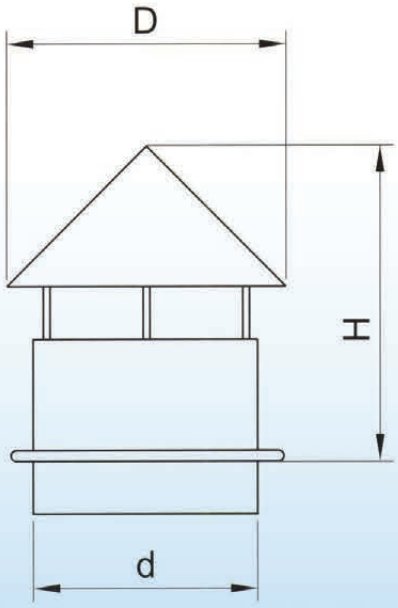

Рис. 2. Габаритный чертеж зонта

ЗОНТ КРУГЛЫЙ

ТАБЛИЦА ОСНОВНЫХ ДАННЫХ

Диаметр воздуховода d, мм	Диаметр зонта D, мм	Высота зонта H, мм
100	180	140
125	180	140
160	290	180
200	290	180
250	500	250
315	500	250
355	600	320
400	700	320
450	800	400
500	900	400
630	1100	500
710	1250	700
800	1400	700
1000	1800	850

УСЛОВНОЕ ОБОЗНАЧЕНИЕ ДЛЯ ЗАКАЗА

Зонт 200

Диаметр воздуховода, мм

В стандартном исполнении поставляется без резиновых уплотнительных колец.

ПЕРЕХОД С ПРЯМОУГОЛЬНОГО СЕЧЕНИЯ НА КРУГЛОЕ

Рис. 1. Внешний вид перехода с прямоугольного сечения на круглое

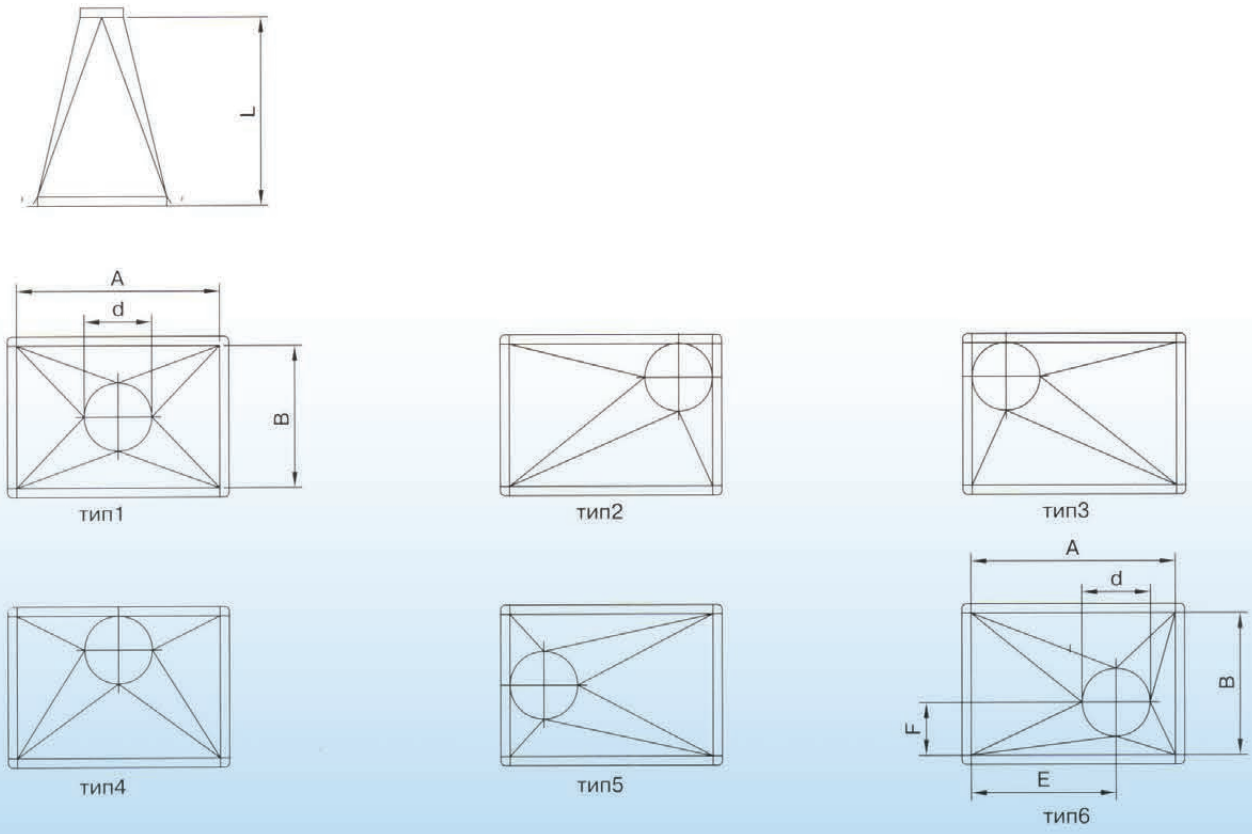

Рис.2. Габаритный чертеж перехода

ПЕРЕХОД С ПРЯМОУГОЛЬНОГО СЕЧЕНИЯ НА КРУГЛОЕ

ТАБЛИЦА ОСНОВНЫХ ДАННЫХ

Диаметр d, мм	Прямоугольное сечение B×A, мм	Монтажная длина L, м	Площадь поверхности м^2	Масса без фланцев кг
100	100 x 150	300	0,12	0,54
125	100 x 150	300	0,13	0,61
160	100 x 150	300	0,15	0,61
160	150 x 150	300	0,17	0,75
160	150 x 250	300	0,20	0,88
200	150 x 150	300	0,18	0,85
200	150 x 200	300	0,20	0,91
200	150 x 250	300	0,21	0,98
200	250 x 250	300	0,24	1,11
250	150 x 150	300	0,21	0,98
250	150 x 200	300	0,24	1,03
250	150 x 250	300	0,25	1,09
250	250 x 250	300	0,27	1,22
250	250 x 300	300	0,28	1,29
315	150 x 250	300	0,29	1,25
315	250 x 400	300	0,34	1,57
315	250 x 500	400	0,50	2,25
355	250 x 250	300	0,32	1,48
355	250 x 300	300	0,33	1,53
355	250 x 400	300	0,36	1,65
355	250 x 500	300	0,39	1,81
355	400 x 400	300	0,41	1,89
400	250 x 300	300	0,35	1,70
400	250 x 400	300	0,38	1,76
400	250 x 500	300	0,41	1,89
400	400 x 400	300	0,43	1,97
400	400 x 500	300	0,46	2,14
450	250 x 400	400	0,54	2,48
450	250 x 500	300	0,44	2,00
450	400 x 400	300	0,45	2,07
450	400 x 500	300	0,48	2,23
450	400 x 600	400	0,69	3,12

ПЕРЕХОД С ПРЯМОУГОЛЬНОГО СЕЧЕНИЯ НА КРУГЛОЕ

ТАБЛИЦА ОСНОВНЫХ ДАННЫХ

Диаметр d, мм	Прямоугольное сечение B×A, мм	Монтажная длина L, м	Площадь поверхности м²	Масса без фланцев кг
500	250 x 500	500	0,77	4,40
500	400 x 400	300	0,48	2,78
500	400 x 500	300	0,51	2,92
500	400 x 600	300	0,54	3,17
500	400 x 800	600	1,19	6,82
500	500 x 500	300	0,54	3,17
500	500 x 600	300	0,57	3,42
500	500 x 800	600	1,25	7,24
630	400 x 500	300	0,57	3,35
630	400 x 600	300	0,60	3,49
630	400 x 800	500	1,10	6,26
630	500 x 500	300	0,63	3,49
630	500 x 600	300	0,64	3,67
630	500 x 800	300	0,69	4,19
630	500 x 1000	700	1,74	10,00
630	600 x 600	300	0,66	3,89
630	600 x 800	300	0,72	4,51
710	400 x 600	600	1,27	7,25
710	400 x 800	600	1,39	7,89
710	500 x 500	400	0,85	4,92
710	500 x 600	400	0,89	5,12
710	500 x 800	400	0,97	5,59
710	500 x 1000	400	1,05	6,24
710	600 x 600	300	0,70	4,07
710	600 x 800	300	0,75	4,57
710	600 x 1000	300	0,81	5,30
710	800 x 800	300	0,81	5,30

ПЕРЕХОД С ПРЯМОУГОЛЬНОГО СЕЧЕНИЯ НА КРУГЛОЕ

ТАБЛИЦА ОСНОВНЫХ ДАННЫХ

Диаметр d, мм	Прямоугольное сечение B×A, мм	Монтажная длина L, м	Площадь поверхности м²	Масса без фланцев кг
800	400 x 800	800	1,97	11,11
800	500 x 500	600	1,36	7,87
800	500 x 600	600	1,42	8,12
800	500 x 800	600	1,54	8,71
800	500 x 1000	600	1,66	9,41
800	600 x 600	300	0,74	4,34
800	600 x 800	300	0,80	4,62
800	600 x 1000	400	1,14	6,76
800	800 x 800	300	0,86	5,29
800	800 x 1000	400	1,22	7,59
1000	500 x 1000	900	2,76	22,24
1000	600 x 600	700	1,94	16,04
1000	600 x 800	700	2,08	16,94
1000	600 x 1000	700	2,22	17,92
1000	800 x 800	300	0,95	7,95
1000	800 x 1000	300	1,01	8,66

УСЛОВНОЕ ОБОЗНАЧЕНИЕ ДЛЯ ЗАКАЗА

Переход 355 x (250x400) - 1

- 355 — Диаметр воздуховода, мм
- (250x400) — Сечение воздуховода, мм
- 1 — Тип исполнения

тел. (017) 203 88 58 www.pavetravod.by

ВОЗДУХОВОД ПРЯМОУГОЛЬНЫЙ

Рис. 1. Внешний вид воздуховода

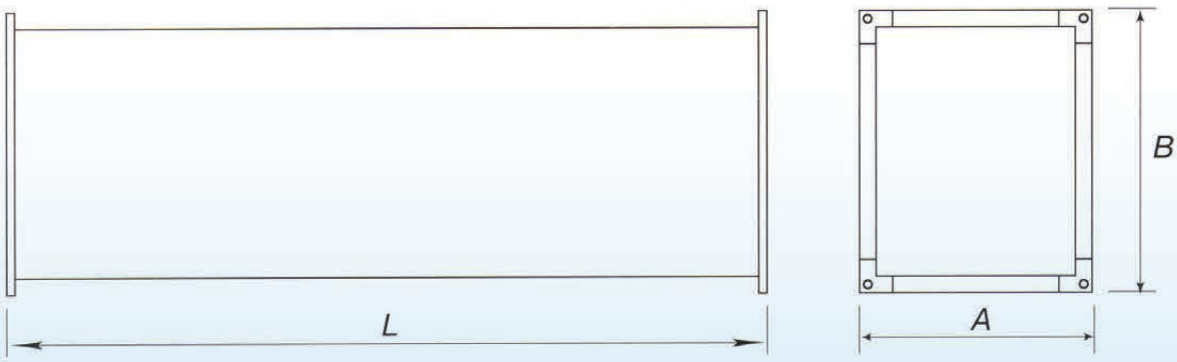

Рис. 2. Габаритный чертеж воздуховода

ТЕХНИЧЕСКОЕ ОПИСАНИЕ

Длина воздуховода может быть любой до 2,5 м.
В стандартном исполнении длина воздуховода 2 метра.

ТАБЛИЦА ОСНОВНЫХ ДАННЫХ

Ширина А, мм	Высота В, мм	Толщина металла мм	Площадь одного п./м $м^2$	Масса одного п./м кг
100	150	0,55	0,5	2,30
100	200	0,55	0,6	2,73
100	250	0,55	0,7	3,17
150	150	0,55	0,6	2,73
150	200	0,55	0,7	3,17
150	250	0,55	0,8	3,61
200	200	0,55	0,8	3,61
200	250	0,55	0,9	4,04
200	300	0,7	1,0	5,71
200	400	0,7	1,2	6,83
200	500	0,7	1,4	7,94
250	250	0,55	1,0	4,49
250	300	0,7	1,1	6,27
250	400	0,7	1,3	7,38
250	500	0,7	1,5	8,50
250	600	0,7	1,7	9,61
250	800	0,7	2,1	11,85
300	300	0,7	1,2	6,83
300	400	0,7	1,4	7,94
300	500	0,7	1,6	9,06
300	600	0,7	1,8	10,17
300	800	0,7	2,2	12,40
300	1000	0,7	2,6	14,63
400	400	0,7	1,6	9,06
400	500	0,7	1,8	10,17
400	600	0,7	2,0	11,29
400	800	0,7	2,4	13,52
400	1000	0,7	2,8	15,75

ВОЗДУХОВОД ПРЯМОУГОЛЬНЫЙ

ТАБЛИЦА ОСНОВНЫХ ДАННЫХ

Ширина A, мм	Высота B, мм	Толщина металла мм	Площадь одного п./м $м^2$	Масса одного п./м кг
500	500	0,7	2,0	11,29
500	600	0,7	2,2	12,40
500	800	0,7	2,6	14,63
500	1000	0,7	3,0	16,86
600	600	0,7	2,4	13,52
600	800	0,7	2,8	15,75
600	1000	0,7	3,2	18,00
800	800	0,7	3,2	18,00
1000	1000	1,0	4,0	32,05

УСЛОВНОЕ ОБОЗНАЧЕНИЕ ДЛЯ ЗАКАЗА

Воздуховод 400x600

Сечение воздуховода, мм

ПЕРЕХОД С ПРЯМОУГОЛЬНОГО СЕЧЕНИЯ НА ПРЯМОУГОЛЬНОЕ

Рис. 1. Внешний вид перехода

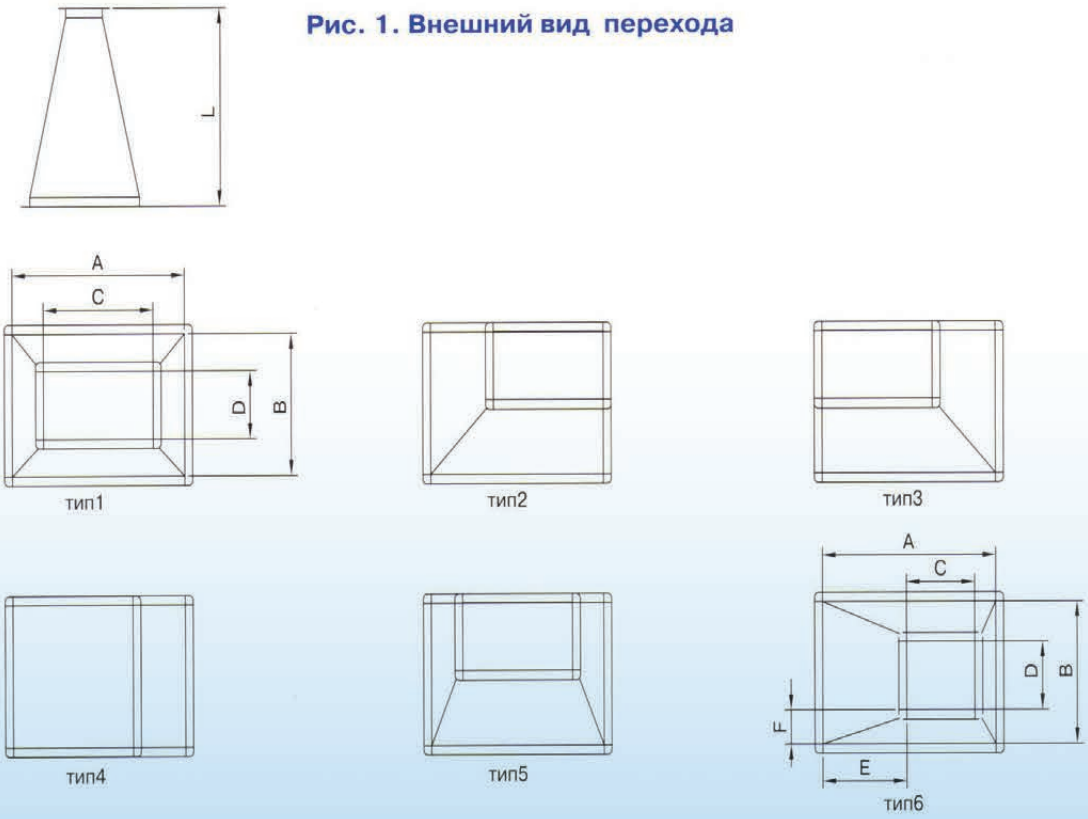

Рис. 2. Габаритный чертеж перехода

ПЕРЕХОД

ТАБЛИЦА ОСНОВНЫХ ДАННЫХ

Малое сечение C×D, мм	Большое сечение A×B, мм	Монтажная длина L, мм	Площадь поверхности м²	Масса без фланцев кг
100 x 150	150 x 150	300	0,17	0,79
150 x 150	250 x 150	300	0,21	1,00
150 x 250	250 x 250	300	0,27	1,27
250 x 250	400 x 250	300	0,35	2,05
250 x 400	400 x 400	300	0,44	2,57
250 x 500	400 x 500	300	0,50	2,91
400 x 250	500 x 250	300	0,42	2,48
400 x 400	500 x 400	300	0,51	3,00
400 x 400	600 x 400	300	0,54	3,17
400 x 500	500 x 500	300	0,57	3,34
400 x 500	600 x 500	300	0,60	3,62
400 x 600	500 x 600	300	0,63	3,69
400 x 600	600 x 600	300	0,66	3,86
400 x 800	600 x 800	300	0,75	4,55
500 x 400	600 x 400	300	0,57	3,34
500 x 400	800 x 400	400	0,84	4,86
500 x 500	600 x 500	300	0,63	3,69
500 x 500	800 x 500	400	0,92	5,32
500 x 600	600 x 600	300	0,69	4,03
500 x 600	800 x 600	400	1,0	5,77
500 x 800	600 x 800	300	0,81	4,73
500 x 800	800 x 800	400	1,16	6,69
500 x 1000	600 x 1000	300	0,93	5,42
500 x 1000	800 x 1000	400	1,32	7,60
600 x 400	800 x 400	300	0,66	3,86
600 x 500	800 x 500	300	0,72	4,21
600 x 500	1000 x 500	500	1,30	7,45
600 x 600	800 x 600	300	0,78	4,55
600 x 600	1000 x 600	500	1,40	8,04
600 x 800	800 x 800	300	0,90	5,24
600 x 800	1000 x 800	500	1,60	9,15
600 x 1000	800 x 1000	300	1,02	5,93
600 x 1000	1000 x 1000	500	1,80	10,28

ТАБЛИЦА ОСНОВНЫХ ДАННЫХ

Малое сечение C×D, мм	Большое сечение A×B, мм	Монтажная длина L, мм	Площадь поверхности $м^2$	Масса без фланцев кг
800 x 500	1000 x 500	300	0,84	4,90
800 x 600	1000 x 600	300	0,90	5,24
800 x 800	1000 x 800	300	1,02	5,93
800 x 1000	1000 x 1000	300	1,14	6,62

УСЛОВНОЕ ОБОЗНАЧЕНИЕ ДЛЯ ЗАКАЗА

Переход (250x400) x (400x400) - 2

Размер малого сечения

Размеры большого сечения

Тип перехода

ТРОЙНИК

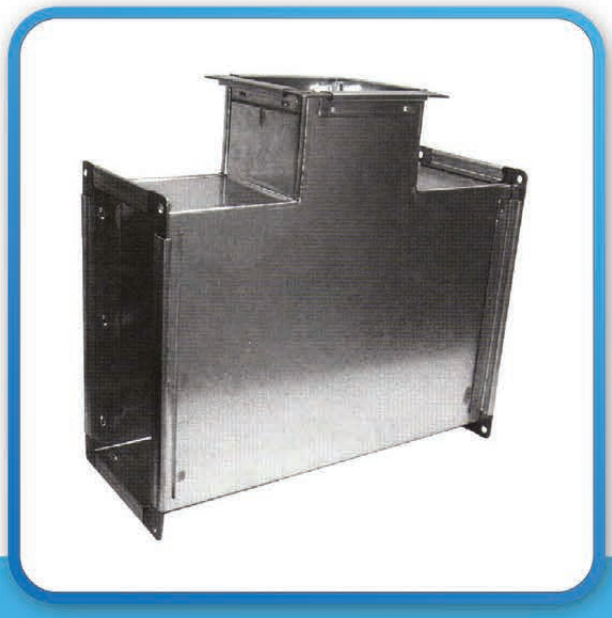

Рис. 1. Внешний вид тройника

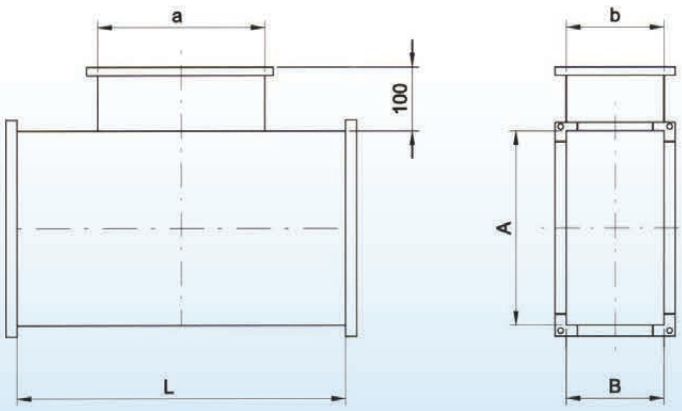

Рис. 2. Габаритный чертеж тройника

ТАБЛИЦА ОСНОВНЫХ ДАННЫХ

Сечение воздуховода A×B, мм	Сечение врезки a×b, мм	Монтажная длина L, мм	Площадь поверхности $м^2$	Масса без фланцев кг
150 x 150	150 x 150	350	0,26	1,32
250 x 250	150 x 150	350	0,38	1,90
400 x 400	150 x 150	350	0,61	3,70
400 x 400	250 x 250	450	0,75	4,72
500 x 500	150 x 150	350	0,76	4,75
500 x 500	250 x 250	450	0,94	5,76
600 x 600	150 x 150	350	0,88	5,28
600 x 600	250 x 250	450	1,12	6,75
600 x 600	400 x 400	600	1,45	8,63
600 x 600	500 x 500	700	1,63	9,81
800 x 800	150 x 150	350	1,16	6,95
800 x 800	250 x 250	450	1,47	8,79
800 x 800	400 x 400	600	1,90	11,35
800 x 800	500 x 500	700	2,20	12,99
800 x 800	600 x 600	800	2,45	14,50
1000 x 1000	150 x 150	350	1,45	8,55
1000 x 1000	250 x 250	450	1,83	10,82
1000 x 1000	400 x 400	600	2,42	14,10
1000 x 1000	500 x 500	700	2,75	16,10
1000 x 1000	600 x 600	800	3,08	18,09
1000 x 1000	800 x 800	1000	3,68	21,60

УСЛОВНОЕ ОБОЗНАЧЕНИЕ ДЛЯ ЗАКАЗА

Тройник (600x600) x (400x400)

Сечение воздуховода, мм

Сечение врезки, мм

Могут быть изготовлены тройники по размерам заказчика.

ОТВОД 90°

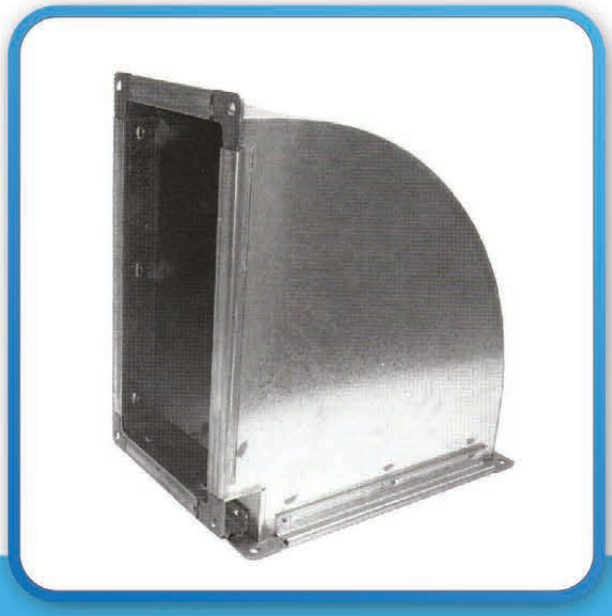

Рис. 1. Внешний вид отвода

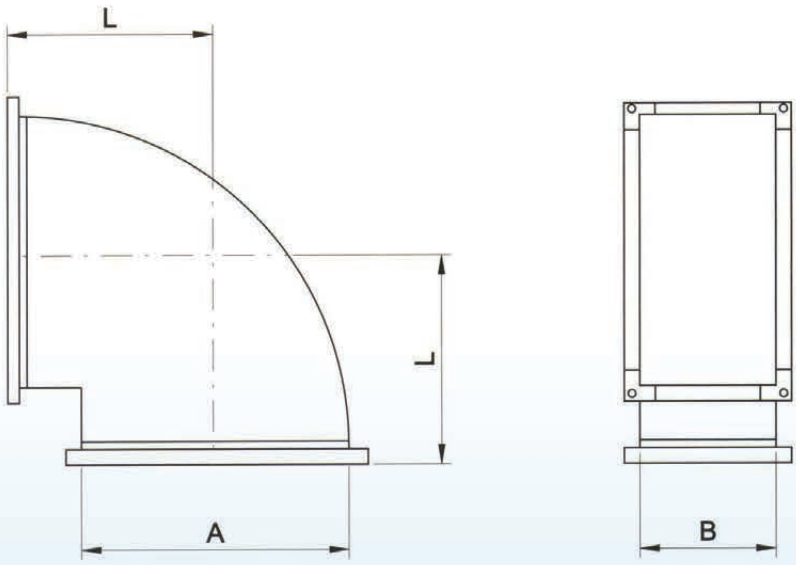

Рис. 2. Габаритный чертеж отвода

УСЛОВНОЕ ОБОЗНАЧЕНИЕ ДЛЯ ЗАКАЗА

Отвод 90° 400x600 ТУ 4863-020-50042067-2001

A B

Сечение воздуховода, мм

Технические условия поставки

ОТВОД 90°

ТАБЛИЦА ОСНОВНЫХ ДАННЫХ

Размеры сечения боковая сторона A, мм	ширина B, мм	Монтажная длина L, мм	Площадь поверхности $м^2$	Масса без фланцев кг
100	150	100	0,12	0,81
150	100	125	0,14	0,86
150	150	125	0,17	0,98
150	250	125	0,22	1,22
150	300	125	0,25	1,40
250	150	175	0,25	1,40
250	250	175	0,33	1,72
250	300	175	0,35	2,36
250	400	175	0,42	2,76
250	500	175	0,47	3,10
300	150	200	0,30	2,10
300	250	200	0,37	2,49
400	250	250	0,51	3,25
400	400	250	0,62	3,92
400	500	250	0,67	4,31
400	600	250	0,75	4,72
400	800	250	0,92	5,63
500	250	300	0,72	4,71
500	400	300	0,83	5,94
500	500	300	0,95	6,24
500	600	300	1,12	7,14
500	800	300	1,18	7,23
500	1000	300	1,34	8,25
600	400	400	1,31	8,2
600	500	400	1,42	9,12
600	600	400	1,57	10,35
600	800	400	1,91	12,15
600	1000	400	2,17	13,7
800	400	500	2,20	13,86
800	500	500	2,35	14,7
800	600	500	2,53	16,74
800	800	500	2,89	18,21
800	1000	500	3,23	20,3
1000	500	600	3,31	20,85
1000	600	600	3,51	22,12
1000	800	600	3,96	24,5
1000	1000	600	4,39	27,67

тел. (017) 203 88 58 www.pavetravod.by

ОТВОД 45⁰

Рис. 1. Внешний вид отвода

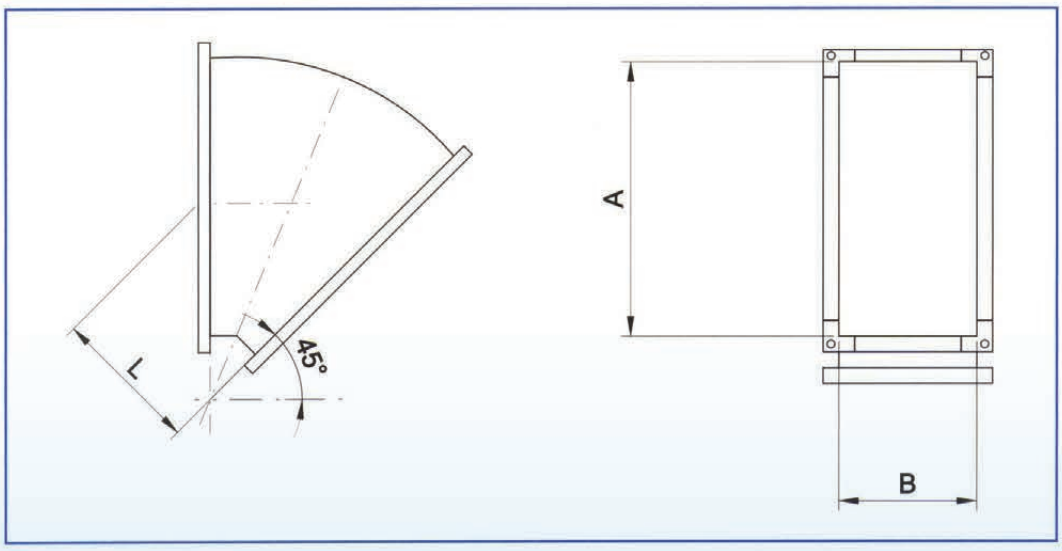

Рис. 2. Габаритный чертеж отвода

УСЛОВНОЕ ОБОЗНАЧЕНИЕ ДЛЯ ЗАКАЗА

Отвод 45⁰ 300x250

A B

Сечение воздуховода, мм

ОТВОД 45°

ТАБЛИЦА ОСНОВНЫХ ДАННЫХ

Размеры сечения боковая сторона A, мм	ширина B, мм	Монтажная длина L, мм	Площадь поверхности $м^2$	Масса без фланцев кг
100	150	130	0,13	0,80
150	100	140	0,14	0,86
150	150	140	0,17	0,99
150	250	140	0,22	1,24
150	300	140	0,25	1,41
250	150	160	0,25	1,41
250	250	160	0,32	1,70
250	300	160	0,35	2,35
250	400	160	0,41	2,75
250	500	160	0,47	3,09
300	150	170	0,30	2,10
300	250	170	0,37	2,49
400	250	190	0,49	3,21
400	400	190	0,60	3,86
400	500	190	0,67	4,29
400	600	190	0,75	4,72
400	800	190	0,90	5,59
500	250	220	0,62	4,19
500	400	220	0,75	4,94
500	500	220	0,83	5,44
500	600	220	0,91	5,94
500	800	220	1,08	6,94
500	1000	220	1,24	7,94
600	400	240	0,91	5,92
600	500	240	1,00	6,47
600	600	240	1,09	7,01
600	800	240	1,27	8,10
600	1000	240	1,45	9,18
800	400	280	1,28	8,15
800	500	280	1,38	8,78
800	600	280	1,49	9,41
800	800	280	1,70	10,67
800	1000	280	1,92	11,93
1000	500	320	1,83	11,37
1000	600	320	1,95	12,08
1000	800	320	2,20	13,5
1000	1000	320	2,44	14,9

ВСТАВКА ГИБКАЯ ПРЯМОУГОЛЬНАЯ ВГпр

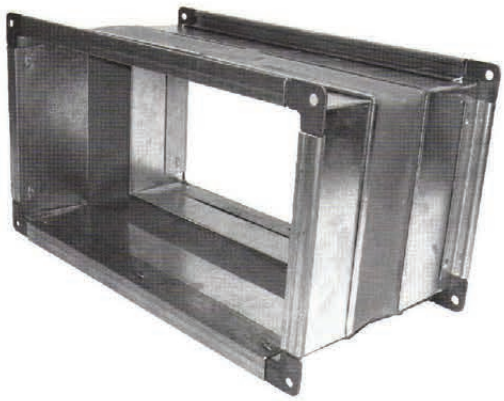

Рис. 1. Внешний вид вставки

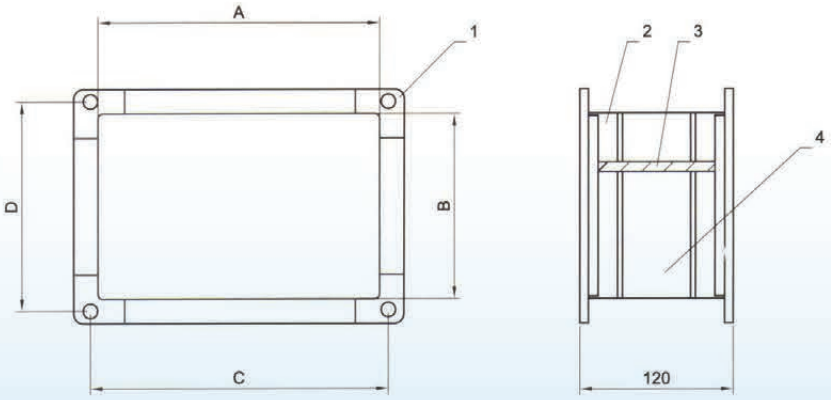

1 – фланец
2 – корпус
3 – перемычка
4 – гибкая вставка

Рис. 2. Габаритный чертеж вставки

ВСТАВКА ГИБКАЯ ПРЯМОУГОЛЬНАЯ ВГпр

ТЕХНИЧЕСКОЕ ОПИСАНИЕ

Вставка состоит из двух фланцев, прикрепленных через стальную полосу к мягкому материалу. Фланцы вставки скреплены между собой медной проволокой, которая обеспечивает токопроводящее соединение фланцев.

ПРИМЕНЕНИЕ

Вставка гибкая предназначена для ограничения переноса вибрации вентилятора или кондиционера на воздуховод. Вставка также предназначена для частичной компенсации напряжения и температурной деформации в трассе воздуховода.

МАТЕРИАЛЫ

Фланец и корпус вставки изготовлены из оцинкованной листовой стали. Вставка гибкая изготовлена из пленки поливинилхлоридной, армированной тканью с температурным пределом прочности от –30°С до +50°С.

ТАБЛИЦА ОСНОВНЫХ ДАННЫХ

Обозначение	Сечение воздуховода	Присоединительные размеры		
		C	D	Масса
	A×B, мм	мм	мм	кг
ВГпр 300-150	300 x 150	320	170	1,7
ВГпр 400-200	400 x 200	420	220	2,1
ВГпр 500-250	500 x 250	520	270	2,7
ВГпр 500-300	500 x 300	520	320	2,8
ВГпр 600-300	600 x 300	620	320	3,0
ВГпр 600-350	600 x 350	620	370	3,2
ВГпр 700-400	700 x 400	720	420	3,6
ВГпр 800-500	800 x 500	820	520	4,1
ВГпр 900-500	900 x 500	930	530	4,6

УСЛОВНОЕ ОБОЗНАЧЕНИЕ ДЛЯ ЗАКАЗА

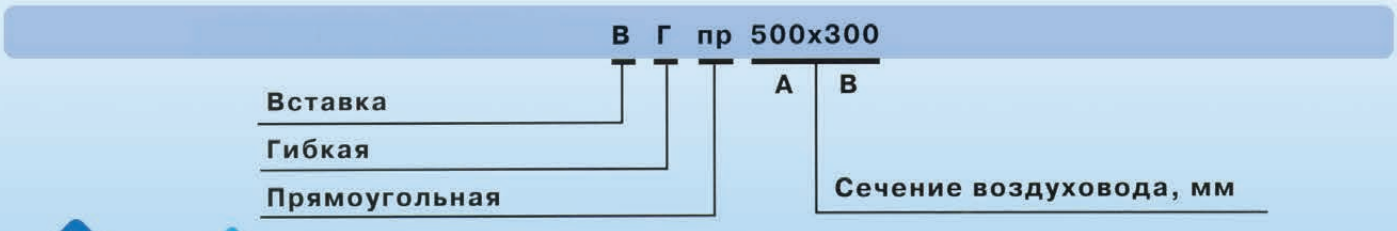

ЗОНТ ПРЯМОУГОЛЬНЫЙ

Рис. 1. Внешний вид зонта

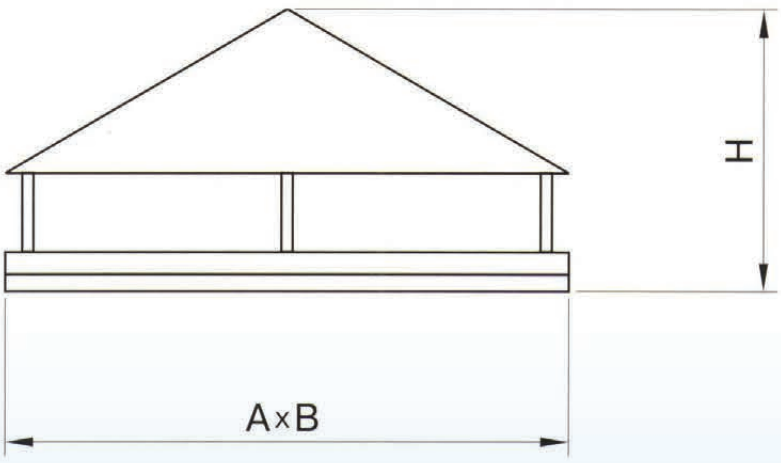

Рис. 2. Габаритный чертеж зонта

УСЛОВНОЕ ОБОЗНАЧЕНИЕ ДЛЯ ЗАКАЗА

Зонт прямоугольный 500x300

A B

Сечение воздуховода, мм

ЗОНТ ПРЯМОУГОЛЬНЫЙ

ТАБЛИЦА ОСНОВНЫХ ДАННЫХ

Сечение воздуховода A×B, мм	Размеры колпака мм	Высота зонта H, мм	Площадь поверхности м²	Масса без фланца кг
100 x 150	180 x 270 x 30	150	0,05	0,60
100 x 200	180 x 360 x 30	150	0,07	0,72
100 x 250	180 x 450 x 30	150	0,08	0,85
150 x 150	270 x 270 x 40	165	0,07	0,78
150 x 200	270 x 360 x 40	165	0,10	0,98
150 x 250	270 x 450 x 40	165	0,12	1,17
200 x 200	360 x 360 x 50	165	0,13	1,24
200 x 250	360 x 450 x 50	175	0,17	1,50
200 x 300	360 x 540 x 50	175	0,20	1,76
200 x 400	360 x 720 x 50	175	0,26	2,28
200 x 500	360 x 900 x 50	175	0,33	2,79
250 x 250	450 x 450 x 65	190	0,21	1,82
250 x 300	450 x 540 x 65	190	0,25	2,15
250 x 400	450 x 720 x 65	190	0,33	2,79
250 x 500	450 x 900 x 65	190	0,41	3,44
250 x 600	450 x 1080 x 65	190	0,50	4,29
250 x 800	450 x 1440 x 65	190	0,66	5,59
300 x 300	540 x 540 x 75	200	0,30	2,53
300 x 400	540 x 720 x 75	200	0,40	3,31
300 x 500	540 x 900 x 75	200	0,50	4,09
300 x 600	540 x 1080 x 75	200	0,59	5,07
300 x 800	540 x 1440 x 75	200	0,79	6,61
300 x 1000	540 x 1800 x 75	200	0,98	8,17
400 x 400	720 x 720 x 100	245	0,54	4,48
400 x 500	720 x 900 x 100	245	0,67	5,53
400 x 600	720 x 1080 x 100	245	0,80	6,81
400 x 800	720 x 1440 x 100	255	1,11	8,95
400 x 1000	720 x 1800 x 100	255	1,38	11,21
500 x 500	900 x 900 x 125	300	0,85	6,95
500 x 600	900 x 1080 x 125	300	1,10	8,54
500 x 800	900 x 1440 x 125	310	1,41	11,21
500 x 1000	900 x 1800 x 125	310	1,75	13,85
600 x 600	1080 x 1080 x 150	360	1,20	13,25
600 x 800	1080 x 1440 x 150	360	1,65	16,82
600 x 1000	1080 x 1800 x 150	360	2,05	20,31
800 x 800	1440 x 1440 x 200	475	2,25	22,11
800 x 1000	1440 x 1800 x 200	475	2,82	26,81
1000 x 1000	1800 x 1800 x 250	590	3,52	33,2

НИЦ МАГИСТР
климат от профессионалов

КАРТА ПРОЕЗДА

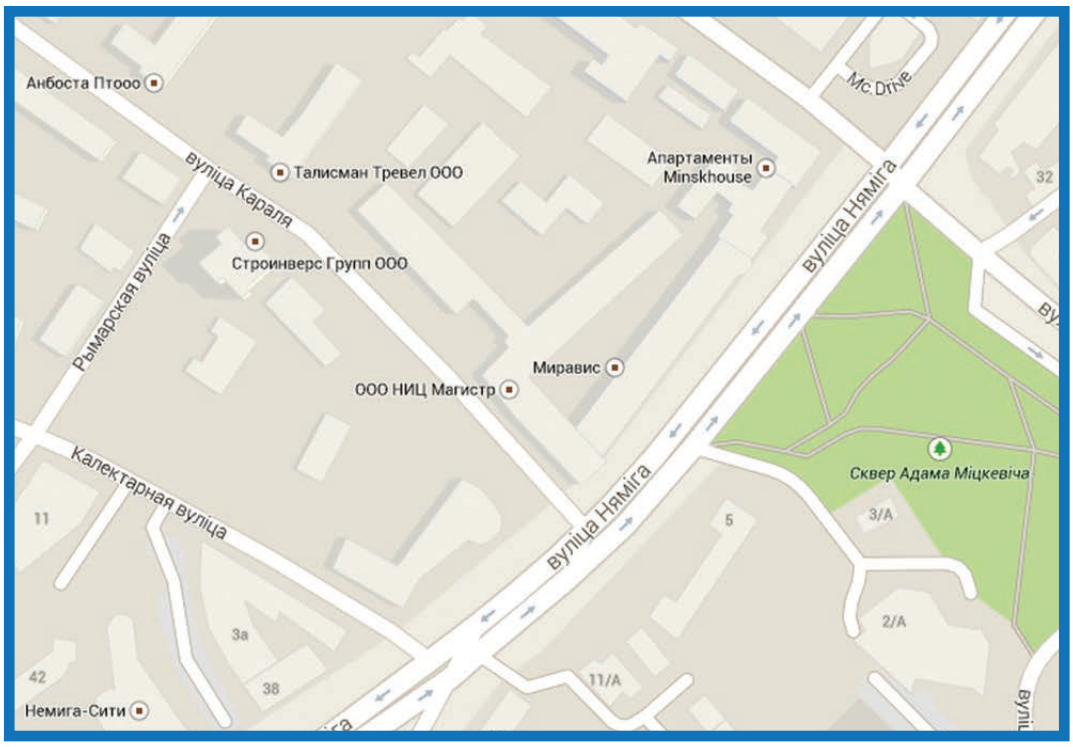

ООО «НИЦ «Магистр» оставляет за собой права вносить изменения в параметры и размеры производимой продукции.

г.Минск, ул. Короля 2-512

телефон в Минске
(017) 203 88 58

pavetravod.by

e-mail: sale@magister.by