ОСВЕЩЕНИЕ БАССЕЙНОВ И ОБОРУДОВАНИЕ ДЛЯ ИСКУССТВЕННОГО ТЕЧЕНИЯ

282 • Светодиодное освещение
293 • Галогенное освещение
297 • Ниши
298 • Трансформаторы и дополнительные принадлежности
300 • Оптоволоконное освещение
304 • Оборудование для плавания при искусственном течении marlin
314 • Гидромассажное оборудование из нержавеющей стали
315 • Аэромассажное оборудование из нержавеющей стали

ASTRALPOOL

СВЕТОДИОДНОЕ ОСЕЩЕНИЕ

Светодиодная осветительная система LumiPlus обеспечивает любое цветовое освещение, какое вы захотите в любом месте вашего бассейна или водоема.

Она состоит из светодиодных светильников, дистанционного управления, приемного устройства и трансформатора, которые поставляются отдельно.

Светодиоды обладают сроком службы 100 000 ч по сравнению с 1000 ч галогенного светильника, при этом каждый светодиодный светильник уменьшает энергопотребление более чем на 90% .

Светодиодная система освещения обеспечивает максимальную яркость красного, синего и зеленого цветов. Комбинация этих базовых цветов дает бесконечное количество различных цветовых оттенков высокой яркости и контрастности.

Система LumiPlus Design

Модель RGB совместима с системами управления LumiPlus, Eco, Top LED и Lumi Plus APP. Для модели RGB/DMX требуется модулятор 41107.

Для правильного освещения бассейна рекомендуется устанавливать по одному прожектору на каждые 25 м^2 водной поверхности.Эта рекомендация относится к бассейнам в светлых тонах. Для бассейнов темных цветов или из нержавеющей стали рекомендуется использовать большее количество прожекторов для той же площади на поверхности.

Светильник всегда должен быть погружен в воду.

Светильники устанавливаются в ниши типа "Design" (не входят в комплект). Для завершения установкидля каждого типа бассейна должны быть приобретены подходящие ниши (см. стр. 297).

Система LumiPlus									
Световые решения		Уста-новка	Вид лицевой панели				Энерго-потребление	Световой поток	Номинальное напряжение: 12 В переменного тока. Класс защиты: IPX8. Кабель в комплекте: 2,5 м H07RN-F 2x1,5 мм^2. Светильник всегда должен быть погружен в воду. Рекомендация: Установите по одному светильнику на каждые 25 м^2 водной поверхности. Также доступен набор переходников для других типов ниш диаметром от 180 до 190 мм (см. стр. 297).
			Белая	Цена, евро с НДС*	Эффект Inox	Цена, евро с НДС*			
RGB		Ниша Design	59803	719,61	59801	752,32	40 Вт (55ВА)	2544 лм	
Белый свет		Ниша Design	59807	677,56	59805	710,27	45 Вт (50ВА	4320 лм	
RGB DMX		Ниша Design	59811	897,18	59809	943,91	40 Вт (55ВА)	2544 лм	

*A

СВЕТОДИОДНОЕ ОСЕЩЕНИЕ

Светильники LumiPlus PAR 56

Модель RGB совместима с системами управления LumiPlus, Eco, Top LED и LumiPlus APP. Для модели RGB/DMX требуется модулятор 41107. Модель совместима с пультом дистанционного управления MotionControlLumiplus.

Для правильного освещения бассейна рекомендуется устанавливать по одному светильнику Lumiplus 1.11 на каждые 20 м² водной поверхности или по одному светильнику Lumiplus 2.0 на каждые 25 м² водной поверхности. Эта рекомендация относится к бассейнам в светлых тонах. Для бассейнов темных цветов или из нержавеющей стали рекомендуется использовать большее количество прожекторов для той же площади поверхности.

Светильник всегда должен быть погружен в воду.

Ниши не входят в комплект. Для получения дополнительной информации см. стр. 297.

Светильники Lumiplus PAR56 1.11

Световые решения		Установка	Вид лицевой панели: ABS-пластик	Цена, евро с НДС	Нерж. сталь	Цена, евро с НДС	Энерго-потребление	Световой поток
RGB		STD	56003	443,92	56004	476,63	27 Вт (37 ВА)	1.100 лм
		Global	53838	471,95	-			
Белый свет		STD	52599	331,91	52600	354,90	16 Вт (24 ВА)	1.485 лм
		Global	53839	355,13	-			
RGB DMX		STD	56005	663,54	56006	696,25	27 Вт (37 ВА)	1.100 лм
		Global	53842	691,57	-			

Номинальное напряжение: 12 В переменного тока.

Класс защиты: IPX8.

Кабель в комплекте: 2,5 м H07RN-F 2x1.5 мм².

Светильник всегда должен быть погружен в воду.

Рекомендация: Установите по одному светильнику на каждые 20 м² водной поверхности.

Светильники поставляются без ниш: для завершения установки для каждого типа бассейна должны быть приобретены подходящие ниши (см.стр.297).

*A

Светильники Lumiplus PAR56 1.11 с дистанционным управлением (беспроводным)

Световые решения		Установка	Вид лицевой панели	1 светильник+ 1пульт управления ControlMotion	Цена, евро с НДС*	2 светильника+ 1 пульт управления ControlMotion	Цена, евро с НДС*	1 светильник	Цена, евро с НДС*	Энерго-потребление (для одного светильника)	Световой поток (для одного светильника)
RGB		Global	ABS-пластик	59128	570,08	59129	990,63	59130	457,93	27 Вт (37 ВА)	1100 лм

Номинальное напряжение: 12 В переменного тока.

Классзащиты: IPX8.

Кабель в комплекте: 2,5 м H07RN-F 2x1,5 мм².

Светильник всегда должен быть погружен в воду

Рекомендация: Установите по одному светильнику на каждые 20 м² водной поверхности.

Светильники поставляются без ниш: для завершения установки для каждого типа бассейна должны быть приобретены подходящие ниши (см. стр.297).
Пульт дистанционного управления MotionControlLumiPlus не является водонепроницаемым.

*A

Светильники Lumiplus PAR56 2.0

Световые решения		Установка	Вид лицевой панели: ABS-пластик	Цена, евро с НДС*	Нерж. сталь	Цена, евро с НДС*	Энерго-потребление	Световой поток
RGB		STD	45619	771,01	45620	818,91	48 Вт (64ВА)	2.544 лм
		Global	53841	794,38	-			
Белый свет		STD	45621	771,01	45622	818,91	58 ВТ (60 ВА)	4.320 лм
		Global	53840	794,38	-			
RGB DMX		STD	45640	971,43	45641	1026,38	48 Вт (64ВА)	2.544 лм
		Global	53843	995,31	-			

Номинальное напряжение: 12 В переменного тока.

Класс защиты: IPX8.

Кабель в комплекте: 2,5 м H07RN-F 2x1,5 мм².

Светильник всегда должен быть погружен в воду

Рекомендация: Установите по одному светильнику на каждые 25 м² водной поверхности.

Светильники поставляются без ниш: для завершения установки для каждого типа бассейна должны быть приобретены подходящие ниши (см. стр.297).

*A

СВЕТОДИОДНОЕ ОСЕЩЕНИЕ

Светильники LumiPlus PAR 56 в корпусе из нержавеющей стали

Линейка светильников в корпусе, изготовленном полностью из нержавеющей стали AISI-316.Поставляется с соединительным кабелем и кабельным вводом PG16 с конвертором PG16/M25.

Модель RGB совместима с системами управления LumiPlus, Eco, Top LED и LumiPlus APP.

Для правильного освещения бассейна рекомендуется устанавливать по одному светильнику Lumiplus 1.11 на каждые 20 м² водной поверхности или по одному светильнику Lumiplus 2.0 на каждые 25 м² водной поверхности. Эта рекомендация относится к бассейнам в светлых тонах. Для бассейнов темных цветов или из нержавеющей стали рекомендуется использовать большее количество прожекторов для той же площади поверхности.

Светильник всегда должен быть погружен в воду.

Светильники устанавливаются в ниши из нержавеющей стали (не входят в комплект). Для завершения установки для каждого типа бассейна должны быть приобретены подходящие ниши (см.стр.297).

Светильники Lumiplus PAR56 1.11 с ободом из нержавеющей стали								
Световые решения		Установка	Вид лицевой панели				Энергопотребление	Световой поток
			250 мм	Цена, евро с НДС*	295 мм	Цена, евро с НДС*		
RGB		Ниша из нерж. стали	**54094**	999,93	**54099**	1027,36	27 Вт (37 ВА)	1100 лм
Белый свет		Ниша из нерж. стали	**54095**	564,29	**54100**	592,56	16 Вт (24 ВА)	1485 лм

Номинальное напряжение: 12 В переменного тока.

Класс защиты: IPX8.

Кабель в комплекте: 2,5 м H07RN-F 2x1,5 мм².

Светильник всегда должен быть погружен в воду.

Рекомендация: Установите по одному светильнику на каждые 20 м² водной поверхности.

Ниши не входят в комплект. Для получения дополнительной информации см. стр. 297.

*A

Светильники Lumiplus PAR56 2.0 с ободом из нержавеющей стали								
Световые решения		Установка	Вид лицевой панели				Энергопотребление	Световой поток
			250 мм	Цена, евро с НДС*	295 мм	Цена, евро с НДС*		
RGB		STD	**54092**	1237,59	**54097**	1265,16	48 Вт (64 ВА)	2544 лм
Белый свет		STD	**54093**	1237,73	**54098**	1265,16	58 Вт (60 ВА)	4320 лм

Номинальное напряжение: 12 В переменного тока.

Класс защиты: IPX8.

Кабель в комплекте: 2,5 м H07RN-F 2x1,5 мм².

Светильник всегда должен быть погружен в воду.

Рекомендация: Установите по одному светильнику на каждые 25 м² водной поверхности.

Ниши не в ходят в комплект. Для получения дополнительной информации см. стр. 297.

*A

СВЕТОДИОДНОЕ ОСЕЩЕНИЕ

Светильники LumiPlus S-LIM

Модель RGB совместима с системами управления LumiPlus, Eco, Top LED и LumiPlus APP. Для модели RGB/DMX требуется модулятор 41107. Модель совместима с пультом дистанционного управления Motion Control Lumiplus.

Для правильного освещения бассейна рекомендуется устанавливать по одному светильнику Lumiplus 1.11 на каждые 20 м² водной поверхности или по одному светильнику Lumiplus 2.0 на каждые 25 м² водной поверхности. Эта рекомендация относится к бассейнам в светлых тонах. Для бассейнов темных цветов или из нержавеющей стали рекомендуется использовать большее количество прожекторов для той же площади поверхности.

Светильник всегда должен быть погружен в воду.

Светильники крепятся с помощью пластмассовой крестовины, входящей в комплект. Для светильников S-LIM установка ниш не требуется.

Светильники Lumiplus S-LIM 1.11

Световые решения	Тип бассейна	Вид лицевой панели: ABS-пластик	Цена, евро с НДС*	Вид лицевой панели: Нерж. сталь	Цена, евро с НДС*	Энерго-потребление	Световой поток
RGB	Бетонный	56022	420,55	56023	488,77	27 Вт (37 ВА)	1100 лм
	Пленочный	56024	448,59	56025	516,81		
Белый свет	Бетонный	56030	420,55	56031	488,77	16W (24 ВА)	1485 лм
	Пленочный	56032	448,59	56033	516,81		
RGB DMX	Бетонный	56026	537,37	56027	605,31	27 Вт (37 ВА)	1100 лм
	Пленочный	56028	546,72	56029	616,81		

Номинальное напряжение: 12 В переменного тока.

Класс защиты: IPX8.

Кабель в комплекте: 2,5 м H07RN-F 2x1,5 мм².

Светильник всегда должен быть погружен в воду.

Рекомендация: Установите по одному светильнику на каждые 20 м² водной поверхности.

*A

Светильники Lumiplus S-LIM 1.11

Световые решения	Тип бассейна	Вид лицевой панели	1 светильник + 1 пульт управления ControlMotion	Цена, евро с НДС*	2 светильника + 1 пульт управления ControlMotion	Цена, евро с НДС*	1 светильник	Цена, евро с НДС*	Энергопотребление (для одного светильника)	Световой поток (для одного светильника)
RGB	Бетонный	ABS-пластик	61314	551,39	61315	948,58	61318	429,90	27 Вт (37 ВА)	1100 лм
	Пленочный		61316	570,08	61317	990,63	61320	457,93		

Номинальное напряжение: 12 В переменного тока.

Класс защиты: IPX8.

Кабель в комплекте: 2,5 м H07RN-F 2x1,5 мм².

Светильник всегда должен быть погружен в воду.

Рекомендация: Установите по одному светильнику на каждые 20 м² водной поверхности.

Пульт дистанционного управления Motion Control Lumi Plus не является водонепроницаемым.

*A

Светильники Lumiplus S-LIM 2.11

Световые решения	Тип бассейна	Вид лицевой панели: ABS-пластик	Цена, евро с НДС*	Вид лицевой панели: Нерж. сталь	Цена, евро с НДС*	Энерго-потребление	Световой поток
RGB	Бетонный	56010	705,59	56011	773,86	48 Вт (64 ВА)	2544 лм
	Пленочный	56012	733,63	56013	801,90		
Белый свет	Бетонный	56018	705,59	56019	773,86	58 Вт (60 ВА)	4320 лм
	Пленочный	56020	733,63	56021	801,90		
RGB DMX	Бетонный	56014	846,71	56015	914,65	48 Вт (64 ВА)	2544 лм
	Пленочный	56016	875,22	56017	945,35		

Номинальное напряжение: 12 В переменного тока.

Класс защиты: IPX8.

Кабель в комплекте: 2,5 м H07RN-F 2x1,5 мм².

Светильник всегда должен быть погружен в воду.

Рекомендация: Установите по одному светильнику на каждые 25 м² водной поверхности.

*A

СВЕТОДИОДНОЕ ОСЕЩЕНИЕ

Светильники Lumi Plus RAPID 1.1

Новая линейка светильников 1.11. Их уникальность заключается в простой установке в бассейне с помощью резьбового соединения 1"1/2. Благодаря плоской передней части обеспечивается единство конструкции с бассейном. Также переходники 62395 могут быть подключены к закладным с размером 59,3 мм или резьбой 2 дюйма и диаметром трубы 63 мм типа PN 6 иPN 10. Вы также можете установить светильники, используя ниши Lumiplus Mini Quick Coupling (для бетонных или пленочных бассейнов).

Модель RGB совместима с системами управления LumiPlus, Eco, Top LED и LumiPlus APP, а также с пультом дистанционного управления Motion Control Lumiplus.

Для правильного освещения бассейна рекомендуется устанавливать по одному светильнику Lumiplus 1.11 на каждые 20 м² водной поверхности.

Эта рекомендация относится к бассейнам в светлых тонах. Для бассейнов темных цветов или из нержавеющей стали рекомендуется использовать большее количество прожекторов для той же площади поверхности.

Светильник всегда должен быть погружен в воду.

Светильники Lumiplus RAPID 1.11							
Световые решения	Бетонный бассейн	Цена, евро с НДС*	Бассейн с пластмассовым вкладышем	Цена, евро с НДС*	Энерго-потребление	Световой поток	
RGB	62328	224,29	62340	по запросу	27 Вт (37 ВА)	1100 лм	Номинальное напряжение: 12 В переменного тока. Класс защиты: IPX8. Кабель в комплекте: 2,5 м H07RN-F 2x1,5 мм². Светильник всегда должен быть погружен в воду. Рекомендация: Установите по одному светильнику на каждые 20 м² водной поверхности.
Белый свет	62327	189,25	62339	по запросу	16 Вт (24 ВА)	1485 лм	

*A

Светильники Lumiplus RAPID 1.11 с дистанционным управлением									
Световые решения	Изделия	Бетонный бассейн	Цена, евро с НДС*	Бассейн с пластмассовым вкладышем	Цена, евро с НДС*	Энерго-потребление	Световой поток		
RGB	1 светильник + 1 пульт управления ControlMotion	62393	345,79	65307	352,80	27 Вт (37 ВА)	1100 лм	Номинальное напряжение: 12 В переменного тока. Класс защиты: IPX8. Кабель в комплекте: 2,5 м H07RN-F 2x1,5 мм². Светильник всегда должен быть погружен в воду. Рекомендация: Установите по одному светильнику на каждые 20 м² водной поверхности. Пульт дистанционного управления Motion Control LumiPlus не является водонепроницаемым.	
RGB	2светильника + 1 пульт управления ControlMotion	65085	602,79	65308	616,81	27 Вт (37 ВА)	1100 лм		
RGB	1 светильникRAPID 1.11 с дистанционным управлением	64561	280,37	64341	287,38	27 Вт (37 ВА)	1100 лм		

*A

Для завершения установки для каждого типа бассейна должны быть приобретены следующие компоненты:

Цена, евро с НДС*	Детали, необходимые для разных типов установки								
	Бетонный бассейн						Пленочный бассейн		
	Труба 63 (PN6/10) и закладная	Труба 63 PN-6 с резьбовым наконечником 1" 1/2	Труба 63 PN-10 с резьбовым наконечником 1" 1/2	Закладная труба без резьбы	Закладная труба с резьбой 2"	Ниша	Закладная труба с резьбой 1" 1/2	Закладные трубы	Ниша
	62395	35418	35421	15660/15661 + 62395	15658/15659 + 62395	53956	27084	15664/15665 + 06544	60229
	7,94	по запросу	по запросу	9,33/9,33 +7,94	9,33/по запросу +7,94	47,95	по запросу	8,76/по запросу + 14,55	65,67

*A

СВЕТОДИОДНОЕ ОСЕЩЕНИЕ

Светильники LumiPlus MINI 2.11

Модель RGB совместима с системами управления LumiPlus, Eco, Top LED и LumiPlus APP. Для модели RGB/DMX требуется модулятор/преобразователь питания 52142.

Для правильного освещения бассейна рекомендуется устанавливать по одному светильнику Lumiplus 2.11 на каждые 5 м² водной поверхности. Эта рекомендация относится к бассейнам в светлых тонах. Для бассейнов темных цветов или из нержавеющей стали рекомендуется использовать большее количество прожекторов для той же площади поверхности.

Светильник может быть погружен в воду, либо установлен над водой.

Светильники устанавливаются в закладную трубу или в нишу в зависимости от модели (не входят в комплект). Для завершения установки для каждого типа бассейна должны быть приобретены подходящие ниши (см. стр.297).

Светильники быстрого монтажа Lumi plus MINI 2.11

Световые решения	Установка	Вид лицевой панели: ABS-пластик	Цена, евро с НДС*	Нерж. сталь	Цена, евро с НДС*	Энерго-потребление	Световой поток
RGB	Закладная труба 63 мм или ниша Mini для быстрого монтажа	**52124**	321,68	**52125**	339,34	4 Вт (7 ВА)	186 лм
Белый свет		**52130**	314,71	**52131**	331,96	4 Вт (6 ВА)	315 лм
RGB DMX		**52136**	328,12	**52137**	346,11	4 Вт (4 ВА)	186 лм

Номинальное напряжение: 12 В переменного тока.

Класс защиты: IPX8.

Кабель в комплекте: 2,5 м H07RN-F 2x1,5 мм².

Светильник может быть погружен в воду, либо установлен над водой.

Рекомендация: Установите по одному светильнику на каждые 5 м² водной поверхности.

Для установки в закладные трубы 15661 или ниши, для получения дополнительной информации см. стр. 297.

*A

Светильники Lumi plus MINI 2.11 для СПА и сборных/леночных бассейнов

Световые решения	Установка	Вид лицевой панели: ABS-пластик	Цена, евро с НДС*	Нерж. сталь	Цена, евро с НДС*	Энерго-потребление	Световой поток
RGB	Резьба с гайкой	**52126**	330,51	**52127**	348,12	4 Вт (7 ВА)	186 лм
White		**52132**	323,12	**52133**	340,55	4 Вт (6 ВА)	315 лм
RGB DMX		**52138**	337,10	**52139**	355,09	4 Вт (4 ВА)	186 лм

Номинальное напряжение: 12 В переменного тока.

Класс защиты: IPX8.

Кабель в комплекте: 2,5 м H07RN-F 2x1,5 мм².

Светильник может быть погружен в воду, либо установлен над водой.

Рекомендация: Установите по одному светильнику на каждые 5 м² водной поверхности.

*A

Светильники Lumi plus MINI 2.11 для ниш Mini (направленный свет)

Световые решения	Установка	Вид лицевой панели: ABS-пластик	Цена, евро с НДС*	Нерж. сталь	Цена, евро с НДС*	Энерго-потребление	Световой поток
RGB	Ниша Mini	**52128**	289,25	**52129**	312,00	4 Вт (7 ВА)	186 лм
Белый свет		**52134**	288,45	**52135**	309,57	4 Вт (6 ВА)	315 лм
RGB DMX		**52140**	295,04	**52141**	318,26	4 Вт (4 ВА)	186 лм

Номинальное напряжение: 12 В переменного тока.

Класс защиты: IPX8.

Кабель в комплекте: 2,5 м H07RN-F 2x1,5 мм².

Светильник может быть погружен в воду, либо установлен над водой.

Рекомендация: Установите по одному светильнику на каждые 5 м² водной поверхности.

Для установки в ниши (не входят в комплект), для получения дополнительной информации см. стр. 297.

*A

СВЕТОДИОДНОЕ ОСЕЩЕНИЕ

Светильники LumiPlus MINI 3.13

Для правильного освещения бассейна рекомендуется устанавливать по одному светильнику Lumiplus 3.13 на каждые 5 м² водной поверхности. Эта рекомендация относится к бассейнам в светлых тонах. Для бассейнов темных цветов или из нержавеющей стали рекомендуется использовать большее количество прожекторов для той же площади поверхности.

Модель RGB совместима с системами управления LumiPlus, Eco, Top LED и LumiPlus APP. Для модели RGB/DMX требуется модулятор/преобразователь питания 52142.

Светильники MINI 3.13

Номинальное напряжение: 12 В переменного тока.

Класс защиты: IPX8.

Кабель в комплекте: 2,5 м H07RN-F 2x1,5 мм².

Светильник может быть погружен в воду, либо установлен над водой.

		Тип бассейна								
Световые решения	Лицевая панель	Труба ∅ 63 (PN6/10) 15660/15661			Пленочный бассейн	СПА		Сборный бассейн	Энерго-Потреб-ление	Освещен-ность
		Сборный бассейн	Цена, евро с НДС*	Ниша	Ниша	Резьба 2"	Цена, евро с НДС*	Резьба 1.5"		
RGB	Белая	59971	247,66	59971 + 53956	59971 + 59983	59973	237,38	59971	4 Вт (6 ВА)	186 лм
	Эффект Inox	59972	272,89	59972 + 53956	59972 + 60229	59974	272,42	59972		
RGB DMX	Белая	59975	264,62	59975 + 53956	59975 + 59983	59977	264,01	59975	4 Вт (4 ВА)	186 лм
	Эффект Inox	59976	301,16	59976 + 53956	59976 + 60229	59978	300,60	59976		
Белый свет	Белая	59979	214,95	59979 + 53956	59979 + 59983	59981	214,01	59979	4 Вт (7 ВА)	315 лм
	Эффект Inox	59980	249,99	59980 + 53956	59980 + 60229	59982	249,06	59980		

* Эта деталь не используется для данной сборки.

Используйте дополнительную лицевую панель, поставляемую с нишей.

*A

СВЕТОДИОДНОЕ ОСЕЩЕНИЕ

Светильники LumiPlus MICRO

Для правильного освещения бассейна рекомендуется устанавливать по одному светильнику Lumiplus micro на каждые 5 м² водной поверхности.

Эта рекомендация относится к бассейнам в светлых тонах. Для бассейнов темных цветов или из нержавеющей стали рекомендуется использовать большее количество прожекторов для той же площади поверхности.

Модель RGB совместима с системами управления LumiPlus, Eco, Top LED и LumiPlus APP. Для модели RGB/DMX требуется модулятор/преобразователь питания 52142.

Светильники быстрого монтажаMICRO							
Световые решения	Вид лицевой панели				Энергопот-ребление	Световой поток
	ABS-пластик	Цена, евро с НДС*	Нерж. сталь	Цена, евро с НДС*		
RGB	64552 New	308,45	64553 New	365,74	4 Вт (7 ВА)	186 лм
Белый свет	38814	301,77	38816	357,80	6 Вт (9 ВА)	315 лм
RGB DMX	64557 New	308,45	64558 New	365,74	4 Вт (4 ВА)	186 лм

Номинальное напряжение: 12 В переменного тока (для RGB и белого света).

Класс защиты: IPX8.

Кабель в комплекте: 2,5 м H07RN-F 4x1,5 мм².

Светильник может быть погружен в воду, либо установлен над водой.

Светильник RGB может быть установлен с модулятором 27818 с регулировкой до 900 ВА.

Светильники RGB-DMX устанавливаются совместно с источником питания DMX, код 52142 (до 9 светильников).

*A

Светильники MICRO для СПА и сборных бассейнов							
Световые решения	Вид лицевой панели				Энергопот-ребление	Световой поток
	ABS-пластик	Цена, евро с НДС*	Нерж. сталь	Цена, евро с НДС*		
RGB	64554 New	317,28	64555 New	374,57	4 Вт (7 ВА)	186 лм
Белый свет	40765	310,37	40766	366,44	6 Вт (9 ВА)	315 лм
RGB DMX	64559 New	317,28	64560 New	374,57	4 Вт (4 ВА)	186 лм

Номинальное напряжение: 12 В переменного тока (для RGB и белого света).

Класс защиты: IPX8.

Кабель в комплекте: 2,5 м H07RN-F 4x1,5 мм².

Светильник может быть погружен в воду, либо установлен над водой.

Светильник RGB может быть установлен с модулятором 27818 с регулировкой до 900 ВА.

Светильники RGB-DMX устанавливаются совместно с источником питания DMX, код 52142 (до 9 светильников).

*A

Светильники Quadraled											
Световые решения	Светильники направленного света								Энергопот-ребление	Световой поток (для одного спота)
	1 спот	Цена, евро с НДС*	2 спота	Цена, евро с НДС*	3 спота	Цена, евро с НДС*	4 спота	Цена, евро с НДС*		
RGB	52143	490,08	52144	842,60	52145	1263,90	52146	1427,26	4Вт (7 ВА)	186 лм
Белый свет	52147	479,43	52148	824,28	52149	1236,42	52150	1396,23	4Вт (6 ВА)	315 лм
RGB DMX	52151	499,90	52152	859,47	52153	1289,18	52154	1455,81	4Вт (4 ВА)	186 лм

Номинальное напряжение: 12 В переменного тока (для RGB и белого света).

Класс защиты: IPX8.

Светильник может быть погружен в воду, либо установлен над водой.

Светильник RGB может быть установлен с модулятором 27818 с регулировкой до 900 ВА.

Светильники RGB-DMX устанавливаются совместно с источником питания DMX, код 52142.

Снабжен винтами для крепления к основанию.

*A

СВЕТОДИОДНОЕ ОСЕЩЕНИЕ

Светильники серии Brick Light

	Светильники серии Brick Light					
		Цветность света				Энерго-потребление
		RBG		Белый свет		
		Квадратный	Круглый	Квадратный	Круглый	
		45716	45717	57089	57090	4 Вт (6 ВА)
Цена, евро с НДС*		380,37	342,24	418,45	380,32	

Номинальное напряжение: 12 В переменного тока.
Класс защиты: IPX8.
Для простой установки светильник снабжен нишей из оцинкованной стали.

*A

Лампы Lumiplus PAR56 1.11

Для правильного освещения бассейна рекомендуется устанавливать по одной лампе Lumiplus 1.11 на каждые 20 м² водной поверхности.

Эта рекомендация относится к бассейнам в светлых тонах. Для бассейнов темных цветов или из нержавеющей стали рекомендуется использовать большее количество прожекторов для той же площади поверхности.

Лампы LumiPlus PAR56 2.0					
Световые решения	Код	Цена, евро с НДС*	Энерго-потребление	Световой поток
Белый свет	52596	238,31	16 Вт (24 ВА)	1485 лм
RBG	56001	373,82	27 Вт (37 ВА)	1100 лм
RBG DMX	56002	593,45	27 Вт (37 ВА)	1100 лм

Номинальное напряжение: 12 В переменного тока.
Класс защиты: IPX8.
Кабель в комплекте не поставляется.
Лампа всегда должна быть погружена в воду.
Под заказ, имеется возможность поставки LED-лампы PAR56 в следующих цветовых вариантах: красный / зеленый / синий / теплый белый / холодный белый/нейтральный белый.

*A

Лампы Lumiplus PAR56 1.11 с дистанционным управлением (беспроводным)					
	1 лампа + 1 пульт управления ControlMotion	2 лампы + 1 пульт управления ControlMotion	1 лампа RGB 1.11 с дистанционным управлением	Энерго-потребление (на одну лампу)	Световой поток (на одну лампу)
	59126	59127	59124	27 Вт (37 ВА)	1.100 лм
Цена, евро с НДС*	514,01	864,47	401,86		

Номинальное напряжение: 12 В переменного тока.
Класс защиты: IPX8.
Кабель в комплекте не поставляется.
Лампа всегда должна быть погружена в воду.
Пульт дистанционного управления Motion Control LumiPlus не является водонепроницаемым.

*A

СВЕТОДИОДНОЕ ОСЕЩЕНИЕ

Лампы Lumiplus PAR56 2.0

Для правильного освещения бассейна рекомендуется устанавливать по одной лампе LumiPlus 2.0 на каждые 25 м² водной поверхности. Эта рекомендация относится к бассейнам в светлых тонах. Для бассейнов темных цветов или из нержавеющей стали рекомендуется использовать большее количество прожекторов для той же площади поверхности.

Лампы PAR56 2.0					
Световые решения		Код	Цена, евро с НДС*	Энерго-потребление	Световой поток
Белый свет		43412	728,96	58 Вт (60 ВА)	4320 лм
RBG		43411	728,96	48 Вт (64 ВА)	2544 лм
RBG DMX		45637	951,66	48 Вт (64 ВА)	2544 лм

Номинальное напряжение: 12 В переменного тока.

Класс защиты: IPX8.

Кабель в комплекте не поставляется.

Лампа всегда должна быть погружена в воду.

Под заказ, имеется возможность поставки LED-лампы PAR56 в следующих цветовых вариантах: красный / зеленый / синий / теплый белый / холодный белый/нейтральный белый.

*A

Беспроводные светодиодные светильники StarLight

Заряжаемые беспроводные светодиодные светильники для использования в помещении и на улице. Плавают на поверхности воды. Прилагается пульт инфракрасного дистанционного управления для установки режима смены цветов. Возможен выбор 16 различных цветов. Светильники StarLight работают с использованием технологии светодиодов низкого энергопотребления. Заряда батареи хватает на 20 часов работы. С изделием поставляется зарядное устройство.

	Код	Стандартная упаковка	Стандартный вес, кг	Стандартный объем, м³	Цена, евро с НДС*
StarLight Altair Овальной формы 290 x 320 мм	53937	1	3	0,050	221,27
StarLight Sirio Круглой формы 350 мм	53938	1	3	0,051	227,42
StarLight Vega Овальной формы 350 x 270 мм	53939	1	3	0,051	227,42

*A

СВЕТОДИОДНОЕ ОСВЕЩЕНИЕ

Дополнительные принадлежности

СИСТЕМЫ УПРАВЛЕНИЯ	Цена, евро с НДС*
32458 Кнопочный выключатель LumiPlus RGB ECO	150,64
27818 Модулятор LumiPlus RGB + РЧ антенна Максимальная нагрузка 900 ВА	461,55
New 64633 Беспроводной расширитель диапазона Lumiplus	140,79
Работает только совместно с изделиями из серии с дистанционным управлением (лампы и светильники) 59125 Пульт дистанционного управления LumiPlus Control Motion	173,64

Устройства управления для работы с преобразователем			
РАДИОЧАСТОТНЫЕ			
41988 Пульт дистанционного управления LumiPlus RGB	Цена, евро с НДС* 260,69	27818 Модулятор LumiPlus RGB + РЧ антенна Максимальная нагрузка 900 ВА	Цена, евро с НДС* 461,55
WIFI			
Существующее оборудование		Новое оборудование	
59131 WiFi точка доступа LumiPlus	375,44	59132 LumiPlus RGB модулятор + Wifi Точка доступа максимальная нагрузка 900 ВА	783,72
APP LumiPlus LED			
СОВМЕСТИМОСТЬ С FLUIDRACONNECT			
Существующее оборудование	Цена, евро с НДС*	Новое оборудование	Цена, евро с НДС*
Совместимость с FluidraConnect 57434 Совместимость FluidraConnect	398,90	Fluidra Connect compatible 57435 Модулятор LumiPLus RGB + Modbus Максимальная нагрузка 900 ВА	по запросу

СИСТЕМЫ УПРАВЛЕНИЯ RGB DMX					
41107 Модулятор для RGB-DMX больших прожекторов	Цена, евро с НДС* 607,32	52142 Модулятор/источник для RGB-DMX Mini&Quadraled Макс. 9 светильников			Цена, евро с НДС* 772,51
41329 Контроллер Astral DMX ПО входит в поставку. Максимум 512 каналовDMX.	1180,61	41330 Контроллер AstralDMXPRO ПО входит в поставку. Максимум 512 + 512 каналов. Освещение может быть синхронизировано с музыкой.	Цена, евро с НДС* 3804,16	51297 Сенсорный дисплей DMX Макс. 30 каналов DMX	Цена, евро с НДС* 727,41

*A
Внимание: 41988 и 27818 продаются только в комплекте 54569 - 722,25 евро с НДС

ГАЛОГЕННОЕ ОСВЕЩЕНИЕ

Светильники Standard

Светильник изготовлен из пластика. Галогенная лампа PAR56 300 Вт 12В переменного тока.

Для правильного освещения бассейна рекомендуется устанавливать по одному прожектору на каждые 25-30 м² водной поверхности. Примечание: эта рекомендация относится к бассейнам в светлых тонах. Для бассейнов темных цветов или из нержавеющей стали рекомендуется использовать большее количество прожекторов для той же площади поверхности.

Светильник всегда должен быть погружен в воду.

Светильники устанавливаются в ниши Standard (входят в комплект).

Светильники Standard							
Тип бассейна	Кабель 2x6 мм² 2,5 м	Вид лицевой панели 280 мм				Энерго-потребление	Наличие ниши в комплекте
		ABS-пластик	Цена, евро с НДС*	Нерж. сталь	Цена, евро с НДС*		
Бетонный	Да	**07844**	119,17	**07843**	163,23	300 Вт	Да
	Нет	**07838**	103,55	**07837**	143,59		
Пленочный	Да	**07856**	166,97	**07855**	204,96		
	Нет	**07852**	132,68	**07851**	180,39		

Номинальное напряжение: 12 В переменного тока.

Класс защиты: IPX8.

Светильник всегда должен быть погружен в воду.

Рекомендация: Установите по одному светильнику на каждые 25 м² водной поверхности.

Совместимы с нишами Standard (входят в комплект).

*A

Светильники Global

Корпус и анкерные приспособления изготовлены из пластика. Подходит для использования в морской воде.

В основе модели лежат светильники Standard. Галогенная лампа PAR56 300 Вт 12В переменного тока.

Для правильного освещения бассейна рекомендуется устанавливать по одному прожектору на каждые 25-30 м² водной поверхности. Примечание: эта рекомендация относится к бассейнам в светлых тонах. Для бассейнов темных цветов или из нержавеющей стали рекомендуется использовать большее количество прожекторов для той же площади поверхности.

Светильник всегда должен быть погружен в воду.

Светильники совместимы с нишами AstralPool (не входят в комплект), а также со всеми нишами диаметром от 220 мм до 235 мм, имеющимися на рынке (например, типа Standard и PS).

Для завершения установки для каждого типа бассейна должны быть приобретены подходящие ниши (см.стр.297).

Светильники Global						
Тип бассейна	Кабель 2x6 мм² 2,5 м	Вид лицевой панели 280 мм			Энерго-потребление	Наличие ниши в комплекте
		ABS-пластик	Цена, евро с НДС*	Нерж. сталь		
В зависимости от ниши	Да	**52608**	по запросу	-	300 Вт	Нет

Номинальное напряжение: 12 В переменного тока.

Класс защиты: IPX8.

Светильник всегда должен быть погружен в воду.

Рекомендация: Установите по одному светильнику на каждые 25 м² водной поверхности.

Совместимы с нишами Standard и PS (не входят в комплект).

*A

ГАЛОГЕННОЕ ОСВЕЩЕНИЕ

Светильники в корпусе из нержавеющей стали

Линейка светильников изготовленных полностью из нержавеющей стали AISI-316 и поставляемых совместно с кабелем длиной 2,5 м. Кабельный ввод PG16 с конвертором PG16/M25. Лампа накаливанияPAR56 300 Вт 12 В переменного тока.

Светильник монтируется в нише с помощью винтов. Для правильного освещения бассейна рекомендуется устанавливать по одному прожектору на каждые 25-30 м^2 водной поверхности.

Примечание: эта рекомендация относится к бассейнам в светлых тонах. Для бассейнов темных цветов или из нержавеющей стали рекомендуется использовать большее количество прожекторов для той же площади поверхности.

Светильник всегда должен быть погружен в воду.

Светильник должен устанавливаться в нишу из нержавеющей стали (не входит в комплект).

Светильники в корпусе из нержавеющей стали							
Тип бассейна	Кабель 2x6 мм^2 2,5 м	Размер лицевой панели из нерж. стали				Энерго-потребление	Наличие ниши в комплекте
		∅250 мм	Цена, евро с НДС*	∅295 мм	Цена, евро с НДС*		
В зависимости от ниши	Да	**54096**	по запросу	**54101**	по запросу	300 Вт	Нет

Номинальное напряжение: 12 В переменного тока.

Класс защиты: IPX8.

Светильник всегда должен быть погружен в воду.

Рекомендация: Установите по одному светильнику на каждые 25 м^2 водной поверхности.

Совместимы с нишами из нержавеющей стали (не входят в комплект).

*A

Светильники Extra flat

Пластиковый корпус. Галогенная лампа GY6 100 Вт 12 В переменного тока. Поставляется с кабелем длиной 2,5 м - 2 x 1,5 мм2.

Для правильного освещения бассейна рекомендуется устанавливать по одному прожектору на каждые 25 м2 водной поверхности.

Примечание: эта рекомендация относится к бассейнам в светлых тонах. Для бассейнов темных цветов или из нержавеющей стали рекомендуется использовать большее количество прожекторов для той же площади поверхности.

Светильник всегда должен быть погружен в воду.

Светильники крепятся с помощью пластмассовой крестовины, входящей в комплект. Для светильников S-LIM установка ниш не требуется.

Светильники Extra flat light							
Тип бассейна	Кабель 2 x 1,5 мм^2 2,5 м	Вид лицевой панели 280 мм				Энерго-потребление	Установка
		ABS-пластик	Цена, евро с НДС*	Нерж. сталь	Цена, евро с НДС*		
Бетонный	Да	**21626**	113,41	**35666**	142,32	100 Вт	Пластмассовая крестовина из комплекта
Бетонный с лайнером	Нет	**43452**	169,12	**43454**	175,51		
Сборный	Да	**21627**	128,12	**35667**	156,61		
Бетонный с лайнером	Нет	**24765**	153,18	**35688**	181,58		

Номинальное напряжение: 12 В переменного тока.

Класс защиты: IPX8.

Светильник всегда должен быть погружен в воду.

Рекомендация: Установите по одному светильнику на каждые 25 м^2 водной поверхности.

Совместимы с нишами Standard (входят в комплект).

*A

ГАЛОГЕННОЕ ОСВЕЩЕНИЕ

Светильники Mini

Небольшие подводные светильники. Галогенная лампа с алюминиизированным отражателем GX-5.3 50 Вт 12 В переменного тока.

Для правильного освещения бассейна рекомендуется устанавливать по одному прожектору на каждые 10 м2 водной поверхности.

Примечание: эта рекомендация относится к бассейнам в светлых тонах. Для бассейнов темных цветов или из нержавеющей стали рекомендуется использовать большее количество прожекторов для той же площади поверхности.

Светильник всегда должен быть погружен в воду.

Светильники устанавливаются в закладную трубу или в нишу в зависимости от модели (не входят в комплект).Для завершения установки для каждого типа бассейна должны быть приобретены подходящие корпуса с посадочным местом (см. стр.297).

Светильники быстрого монтажа Mini						
Корпус	Вид лицевой панели ∅ 96 мм			Энерго-потребление	Установка	
	ABS-пластик	Цена, евро с НДС*	Нерж. сталь			
Пластиковый	**33708**	101,63	-	50 Вт	Закладная труба 63 мм или ниша Mini для быстрого монтажа	Номинальное напряжение: 12 В переменного тока. Класс защиты: IPX8. Кабель в комплекте: 2,5 м H07RN-F 2x1,5 мм². Рекомендация: Установите по одному светильнику на каждые 10 м² водной поверхности. Для установки в закладные трубы 63 мм код 15661 или ниши Mini для быстрого монтажа (трубы и ниши не входят в комплект). Для получения дополнительной информации см. стр. 297.
Металлический	**33684**	128,98	-			

*A

Светильники Mini для СПА и сборных/пленочных бассейнов							
Корпус	Вид лицевой панели ∅ 96 мм				Энерго-потребление	Установка	
	ABS-пластик	Цена, евро с НДС*	Нерж. сталь	Цена, евро с НДС*			
Пластиковый	**33709**	112,50	**36647**	135,56	50 Вт	Корпус с резьбой и 2" гайка	Номинальное напряжение: 12 В переменного тока. Класс защиты: IPX8. Кабель в комплекте: 2,5 м H07RN-F 2x1,5 мм². Рекомендация: Установите по одному светильнику на каждые 10 м² водной поверхности.
Металлический	**33685**	150,58	**36642**	174,00			

*A

Светильники Mini для ниш Mini								
Корпус	Вид лицевой панели ∅96 мм				Энерго-потребление	Установка	Наличие ниши в комплекте	
	ABS-пластик	Цена, евро с НДС*	Нерж. сталь	Цена, евро с НДС*				
Пластиковый	**49820**	74,29	**49821**	106,34	50 Вт	Ниша Mini	Нет	Номинальное напряжение: 12 В переменного тока. Класс защиты: IPX8. Кабель в комплекте: 2,5 м H07RN-F 2x1,5 мм². Рекомендация: Установите по одному светильнику на каждые 10 м² водной поверхности. Для установки в ниши Mini (не входят в комплект). Для получения дополнительной информации см. стр. 297.
Металлический	**49822**	112,50	**49823**	134,05				

*A

Светильники Mini для фонтанов						
Кабель 2,5 м	Тип ламп				Энергопотребление	
	PAR38	Цена, евро с НДС*	PAR56	Цена, евро с НДС*		
Да	-		**22397**	160,32	300 Вт	Номинальное напряжение: 12/24 В переменного тока. Класс защиты: IPX8. Лицевая панель из ABS-пластика. Светильник всегда должен быть погружен в воду. Поворотная опора для регулировки направления света. Может быть смонтирован на основании с помощью штырей или винтов.
Нет	-		**08930**	121,88		
Да	**23046**	179,38	-		120 Вт	
Нет	**08931**	140,21	-			

*A

ГАЛОГЕННОЕ ОСВЕЩЕНИЕ

Светильники PS

Пластиковый корпус. Галогенная лампа PAR56 300 Вт 12 В переменного тока.

Для правильного освещения бассейна рекомендуется устанавливать по одному прожектору на каждые 25 м² водной поверхности.

Примечание: эта рекомендация относится к бассейнам в светлых тонах. Для бассейнов темных цветов или из нержавеющей стали рекомендуется использовать большее количество прожекторов для той же площади поверхности.

Светильник всегда должен быть погружен в воду. Светильник должен устанавливаться в нишу PS (входит в комплект).

Светильники PS								
Тип бассейна	Кабель 2x6 мм² 2.5 м	Вид лицевой панели 280 мм				Энерго-потребление	Ниша Входит в комплект	Номинальное напряжение: 12 В переменного тока. Класс защиты: IPX8. Светильник всегда должен быть погружен в воду. Рекомендация: Установите по одному светильнику на каждые 25 м² водной поверхности. Для установки в ниши PS (входят в комплект).
		ABS-пластик	Цена, евро с НДС*	Нерж. сталь.	Цена, евро с НДС*			
Бетонный	Да	**07846**	155,01	**07845**	204,73	300 Вт	Да	
	Нет	**07833**	117,98	**07831**	158,62			
Пленочный	Да	**07857**	191,95	**07858**	по запросу			
	Нет	**07847**	152,41	**07850**	201,76			

*A

Лампы для светильников

Лампы для освещения				
Тип лампы		Код	Цена, евро с НДС*	Мощность
Галогенный PAR56	Для светильников с нишей	**00370**	49,91	300 Вт (12 В)
Галогенный GY6	Для плоских и сверхплоских светильников	**00371**	22,40	100 Вт (12 В)
Дихромический GX-5.3	Для светильников Mini	**19334**	по запросу	50 Вт (12 В)
Галогенный PAR38	Для освещения фонтанов и прудов	**09309**	65,21	120 Вт (24 В)

*A

ASTRALPOOL

НИШИ

Ниши

	Ниши Lumplus DESIGN				
	Бетонные бассейны	Пленочные бассейны		Крепежный набор для других ниш	Совместимость: серия Lumiplus Design. Совместимы с большинством ниш от 180 до 190 мм, представленных на рынке (HugoLahme, MTC Producksts, Wibre...)
		С втулками	Без втулок		
	59813	59814	59815	59818*	
Цена, евро с НДС*	36,21	77,26	61,81	36,04	

*A

	Ниши Standard					
	Бетонные бассейны	Пленочные бассейны		Панельные бассейны		Совместимость: серия Lumiplus PAR56, галогенные лампы Standard и Global.
		С втулками	Без втулок	С втулками	Без втулок	
	00349	00364	28887	23671	23670	
Цена, евро с НДС*	21,68	59,99	по запросу	63,25	57,11	

*A

	Ниши из нержавеющей стали		
	Бетонные бассейны	Пленочные бассейны	Совместимость: светильники Lumiplus из нержавеющей стали, галогенные светильники из нержавеющей стали.
	54102	54103	
Цена, евро с НДС*	245,19	352,05	

*A

	Ниши PS			
	Бетонные бассейны	Пленочные бассейны		Совместимость: галогенные светильники PS и Global.
		С втулками	Без втулок	
	00355	-	00367	
Цена, евро с НДС*	32,69	-	по запросу	

*A

	Ниши MINI			
	Бетонные бассейны	Пленочные бассейны	Панельные бассейны	Совместимость: серия Lumiplus Mini 2.11 и галогенные светильники Mini для установки в ниши.
	06967	00369	49828	
Цена, евро с НДС*	63,93	66,54	65,98	

*A

	Ниши быстрого монтажаMINI			
	Бетонные бассейны	Пленочные бассейны	Сборные бассейны (отделка с эффектом Inox)	Совместимость: серии Lumiplus Mini 2.11, Lumiplus Mini 3.13, Lumiplus Rapid и галогенные лампы быстрого монтажа Mini.
	53956	59983	60229	
Цена, евро с НДС*	47,95	65,67	65,67	

*A

ТРАНСФОРМАТОРЫ И ДОПОЛНИТЕЛЬНЫЕ ПРИНАДЛЕЖНОСТИ

Трансформаторы

Произведено в соответствии с EN 60742.

	Код	Стандартная упаковка	Стандартный вес, кг	Стандартный объем, м³	Цена, евро с НДС*
100 ВА от 220 В до 12 В					
Для светильников 21626, 21627 и 24765	**00383-4146**	6	15.0	0.011	73,50
300 ВА от 220 В до 12 В					
Кабель длиной до 35 м	**00384-4146**	4	21.0	0.012	97,25
600 ВА от 220 В до 12 В					
Кабель длиной до 25 м	**00385-4146**	2	19.0	0.012	210,18

*A

Пожалуйста, запрашивайте о трансформаторах с другими параметрами.

Герметичные трансформаторы для бассейнов с защитой IP-65

Изготовлены согласно стандарту UNE-EN 61558 и нормам ЕС.
- IP-657 Класс защиты корпуса.
- Трансформатор Класс II. Полная защита от удара электрическим током.
- Самозатухающий корпус IEC 695-2-1
- Частота 50/60 Гц

	Код	Стандартная упаковка	Стандартный вес, кг	Стандартный объем, м³	Цена, евро с НДС*
130 ВА от 220-240 В до 12 В	**35807**	1	3.2	0.02	160,38
400 ВА от 220-240 В до 12-17 В	**35385**	1	6.8	0.04	174,01
800 ВА от 280-240 В до 12-17 В	**35386**	1	10.4	0.04	261,38

*A

Защитные кожухи для трансформаторов

Изготовлены из оцинкованной листовой стали с окраской.

	Код	Стандартная упаковка	Стандартный вес, кг	Стандартный объем, м³	Цена, евро с НДС*
Для трансформатора 00383	**00386**	1	1.15	0.01	76,11
Для трансформатора 00384	**00387**	1	1.57	0.01	80,00
Для трансформатора 00385	**00388**	1	3.00	0.01	84,03

*A

Распределительные коробки с защитной крышкой

Изготовлены из ABS-пластика, три резьбовых выхода/входа на 3/4", M-25.

	Код	Стандартная упаковка	Стандартный вес, кг	Стандартный объем, м³	Цена, евро с НДС*
Модель Standard	**30825**	12	4.65	0.030	23,39

*A

Распределительная коробка

Из нержавеющей стали AISI-316. Два боковых выхода с резьбой PG16 с переходником PG-16-M25.
Резьбовой донный выход 3/4"BSP.

	Код	Стандартная упаковка	Стандартный вес, кг	Стандартный объем, м³	Цена, евро с НДС*
	00393	1	0.21	0.002	229,82

*A

Закладной шланг для кабельной проводки

Для соединения от светильника к распределительной коробке, шланг длиной 1м.

	Код	Стандартная упаковка	Стандартный вес, кг	Стандартный объем, м³	Цена, евро с НДС*
Наконечник с резьбой 3/4" и M25	**28138**	-	-	-	8,15
Соединительная втулка M-25	**10892-0404**	-	-	-	4,07
Наконечник с резьбой 3/4" и M26, 150 см	**28138-150**	-	-	-	5,57

*A

ТРАНСФОРМАТОРЫ И ДОПОЛНИТЕЛЬНЫЕ ПРИНАДЛЕЖНОСТИ

Кабель HO 7RN -F 2 x 6 мм² в бухте 100м

В бухте 100м кабеля HO7RN-F сечением 2x6 мм2. Идеально подходит для всех светильников с лампами PAR 56, 300Вт – 12В. Соответствует всем стандартам по освещению и напряжению для всех типов бассейнов. Рекомендуется для светильников серий Standard, PS, Panel Protect и UL-EUR, а также для освещения фонтанов.

	Код	Стандартная упаковка	Стандартный вес, кг	Стандартный объем, м³	Цена, евро с НДС*
Кабель в бухте 100м	15264	1	187.5	-	54,00

*A

Комплект для подключения под водой

Комплект содержит все необходимые для подводного подключения компоненты. Исходя из параметров изделий, все зазоры герметизируются полимерными уплотнителями. Максимальная безопасность, легкая установка, через 2 часа изделие готово к погружению.

	Код	Стандартная упаковка	Стандартный вес, кг	Стандартный объем, м³	Цена, евро с НДС*
Комплект для кабелей Ø 13-15 мм	32803	1	0.3	0.002	36,85
Комплект для кабелей Ø 8-12 мм	35661	1	0.3	0.002	32,34

*A

ПОДВОДНАЯ МУЗЫКАЛЬНАЯ СИСТЕМА AQUARMONY

Динамики Aquarmony

С фронтальной установкой. Для прослушивания музыки и речевой информации под водой и создания волшебной и необычной атмосферы.

	Код	Стандартная упаковка	Стандартный вес, кг	Стандартный объем, м³	Цена, евро с НДС*
Динамики Aquarmony	25680	-	-	-	2815,68
Ниша для бетонного бассейна	00349	-	-	-	21,68
Ниша для сборного бассейна	00361	-	-	-	124,40

*A

Примечание: Ниши поставляются с сальником и 1,5 метровой проходной изоляционной втулкой, специально разработанной для линейки Aquarmony.

Технические характеристики	
Максимальная мощность	60 В
Сопротивление	4 Ом
Диапазон частот	200-12,000 Гц
Максимальная площадь на 1 динамик	80 м²
Максимальная глубина установки	40 см
Масса	5 кг
Длина поставляемого кабеля	5 м

Усилители и динамики – Система RK 600

Усилитель для одного или двух динамиков Aquarmony. Собран и установлен в стойку. В стойке имеется место для установки дополнительного усилителя. Состоит из:
– Проигрыватель CD
– 4-х линейный входной смеситель + 2 микрофонных входа для раздельных регуляторов тембра.
– Усилитель мощностью 120 Вт с разделительным трансформатором.
– Одна комплектная стойка D3699.

Код	Стандартная упаковка	Стандартный вес, кг	Стандартный объем, м³	Цена, евро с НДС*
LIT001988	1	-	-	по запросу

ОПТОВОЛОКОННОЕ ОСВЕЩЕНИЕ

Спектр изделий волоконной оптики

Спектр изделий волоконной оптики включает в себя: генераторы, кабели, светильники, светящиеся стержни, гибкие оптико-волоконные стержни, подсвеченные водопады, фиксаторы периметрических волокон, инструменты и аксессуары.

Оптико-волоконные генераторы
Генераторы – это источники освещения со специальными лампами позволяют нам получать максимальную эффективность света в оптико-волоконных установках. Новая серия генераторов источников света 100 и 300 предлагает более высокую производительность за сниженную цену.
Основные особенности:

- Самосинхронизация или автоматическая синхонизация источников света (не нужны главный и управляемый источник света).
- Дистанционное управление включено как стандартная поставка.
- 600-жильная емкость генератора. Это значительно уменьшает количество генераторов для большого числа возможных подключений.
- Доступны 8 различных цветов: белый, темно-зеленый, красный, розовый, синий, светло-зеленый, желтый и цвета морской воды.
- Возможность управлять периодичностью смены цветов.
- Автоматический отключающий таймер.
- Смена цветов с различной скоростью для каждого цвета.
- В случае общественных бассейнов, где генераторы расположены близко к купающимся, предусмотрена возможность блокировки основных кнопок генератора во избежание несанкционированных нажатий.

Код	Описание
22348:	Генератор серии 100 с 8 цветами и 250 Вт галогенной лампой. Поставляется вместе с дистанционным управлением. Ёмкость 600 жил. Самосинхронизирующийся с более чем одним генератором. Продолжительное или последовательное изменение цветов с разным программируемым временем. Автоматический отключающий таймер.
22347:	Генератор серии 300 с 8 цветами и 150 Вт металлогалогенной лампой, срок службы 6000 часов. Поставляется вместе с дистанционным управлением. Ёмкость 600 жил. Самосинхронизирующийся с более чем одним генератором. Продолжительное или последовательное изменение цвета с разным программируемым временем. Автоматический отключающий таймер.

ОПТОВОЛОКОННОЕ ОСВЕЩЕНИЕ

Спектр изделий волоконной оптики

ОПТОВОЛОКОННЫЕ КАБЕЛИ

Все оптоволоконные кабели изготовлены с указанием количества жил. Новшество от AstralPool – включение одножильного кабеля для создания эффекта звездного неба, требующее только одной жилы 0,75 мм.

Многожильные кабели торцевого свечения

	Код	Стандартная упаковка	Стандартный вес, кг	Стандартный объем, м³	Цена, евро с НДС*
50 жил, бухта 100м	27733	-	-	-	3096,11
75 жил, метр	27735	-	-	-	51,95
75 жил, бухта 50м	27736	-	-	-	2361,04
75 жил, бухта 100м	27737	-	-	-	4722,14
100 жил, метр	27738	-	-	-	68,16
100 жил, бухта 50м	27739	-	-	-	3097,36
100 жил, бухта 100м	27740	-	-	-	6194,68
150 жил, метр	27742	-	-	-	98,38
150 жил, бухта 50м	27743	-	-	-	3401,95
150 жил, бухта 100м	27744	-	-	-	8454,52

*A

Кабели периметрического освещения

С целью упрощения укладки и улучшения общей эстетики периметрического освещения волоконные кабели полностью круглые вместо плоских, для более привлекательного вида защитное покрытие полностью прозрачно. Существуют два типа периметрических волокон: скрученные и прямые. Основным различием является то, что первые из них дают большую яркость света, а вторые более экономичны.

Кабели периметрического освещения поставляются в бухтах по 50 и 100 метров или по метрам.

	Код	Стандартная упаковка	Стандартный вес, кг	Стандартный объем, м³	Цена, евро с НДС*
42 жилы скрученный кабель. Метр	27750	-	-	-	37,35
42 жилы скрученный кабель. Бухта 50 метров	27751	-	-	-	1696,09
42 жилы скрученный кабель. Бухта 100 метров	27752	-	-	-	3392,22
42 жилы прямой кабель. Метр	27765	-	-	-	25,95
42 жилы прямой кабель. Бухта 50 метров	27766	-	-	-	1177,51
42 жилы прямой кабель. Бухта 100 метров	27767	-	-	-	2354,97

*A

ОПТОВОЛОКОННОЕ ОСВЕЩЕНИЕ

Спектр изделий волоконной оптики

Светильники поставляются с плоскими и вогнутыми линзами

ОПТОВОЛОКОННЫЕ СВЕТИЛЬНИКИ ДЛЯ БАССЕЙНОВ

Весь ряд оптоволоконных светильников изготавливается из ABS-пластика, предусматривает легкую установку с помощью закладываемых в стену или просто склеиванием. Поставляются в двух исполнениях: с широким углом освещения и плоские, больше всего используемые в СПА и небольших бассейнах. С этими линзами сильно облегчается установка и отделка.. Также светильники Astralpool оснащены белыми или хромированными ободками, имеют стандартные соединения. Модели светильников различны для разных типов бассейнов: бетонных, из стекловолокна, акриловых и с отделкой плёнкой.

Хромированный оптоволоконный светильник

Точечный светильник Mini

Линзы Mini

Код	Описание
Линзы для бетонных бассейнов	
25389	Наружная резьба светильника 2”, внутренний диаметр 50 мм. Могут устанавливаться с закладной ссылка: 15658-15659. Изготовлены из белого ABS-пластика. Поставляются с плоскими и рассеивающими линзами.
25390	Светильники приклеиваются к трубе PN6 63 мм или к трубе диаметром 50мм. Могут устанавливаться с закладной ссылка: 15660-15661. Изготовлены из белого ABS-пластика. Поставляются с плоскими и рассеивающими линзами.
32395	Наружная резьба 2”, внутренний диаметр 50 мм. Могут устанавливаться с закладной ссылка: 15658-15659. Изготовлены из белого ABS-пластика. Поставляются с плоскими и рассеивающими линзами. Хромированный облицовочный обод.
32396	приклеиваются к трубе PN6 63 мм или к трубе диаметром 50мм. Могут устанавливаться с закладной ссылка: 15660-15661. Изготовлены из белого ABS-пластика. Поставляются с плоскими и рассеивающими линзами. Хромированный облицовочный обод.
Подводные светильники	
25391	Светильник для плёночного бассейна. Приклеивается к трубе диаметром 50мм. Изготовлены из белого ABS-пластика. В комплекте уплотнения и винты. Поставляются с плоскими и рассеивающими линзами.
32397	Приклеиваются к трубе диаметром 50мм. Изготовлены из белого ABS-пластика. В комплекте уплотнения и винты. Поставляются с плоскими и рассеивающими линзами. Хромированный облицовочный обод.
Проекторы для сборных бассейнов из стекловолокна и акрила	
25392	Светильник для сборных бассейнов из стекловолокна и акрила. Приклеиваются к трубе диаметром 50мм. Изготовлены из белого ABS-пластика. В комплекте уплотнения и гайка для крепления. Поставляются с плоскими и рассеивающими линзами.
32398	Приклеиваются к трубе диаметром 50мм. Изготовлены из белого ABS-пластика. В комплекте уплотнения и гайка для крепления. Поставляются с плоскими и рассеивающими линзами. Хромированный облицовочный обод.

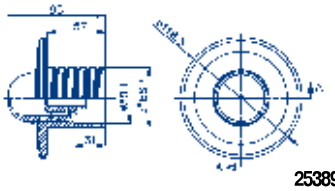

25389-32395

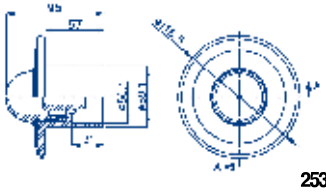

25390-32396

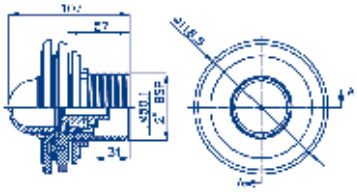

25391-32397

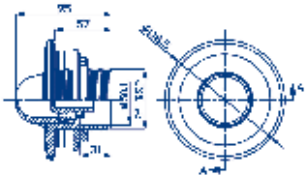

25392-32398

ОПТОВОЛОКОННОЕ ОСВЕЩЕНИЕ

Гибкая направляющая 15м

Из прозрачного пластика. Крепится шурупами. Модель для существующих бассейнов.

	Код	Стандартная упаковка	Стандартный вес, кг	Стандартный объем, м³	Цена, евро с НДС*
	27796	1	2.20	0.010	132,01

*A

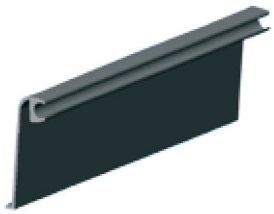

Гибкая закладываемая направляющая 15м

Из прозрачного пластика. Позволяет осуществить крепление к чаше бассейна, используя шурупы под карниз. Модель для новых бассейнов.

	Код	Стандартная упаковка	Стандартный вес, кг	Стандартный объем, м³	Цена, евро с НДС*
	27797	1	4.2	0.027	176,01

*A

Ключ для линз из нержавеющей стали

Для быстрой простой и точной регулировки линз. Из нержавеющей стали.

	Код	Стандартная упаковка	Стандартный вес, кг	Стандартный объем, м³	Цена, евро с НДС*
	18413	1	0.1	0.001	19,17

*A

Запасные части и лампы

	Код	Стандартная упаковка	Стандартный вес, кг	Стандартный объем, м³	Цена, евро с НДС*
Галогенная лампа для генератора, Серия 100	**18415**	1	0.1	0.001	61,17
Галогенная лампа для генератора, Серия 300	**22347R0201**	1	-	-	814,62

*A

ОБОРУДОВАНИЕ ДЛЯ ПЛАВАНИЯ ПРИ ИСКУССТВЕННОМ ТЕЧЕНИИ MARLIN

ОБОРУДОВАНИЕ С НИШАМИ ИЗ НЕРЖАВЕЮЩЕЙ СТАЛИ

ПОРУЧНИ

Полированная нержавеющая сталь, прямоугольные 00246

Окрашенная нержавеющая сталь, прямоугольные 09447

Окрашенная нержавеющая сталь, круглые 07536

Полированная нержавеющая сталь, полукруглые 37214

ЛИЦЕВАЯ ПАНЕЛЬ

Полиров. нерж. сталь прямоугольн — 11499

прямоугольн белый пластик — 11501

Круглая белый пластик — 11500

Полиров. нерж. сталь прямоугольн — 11014

прямоугольн белый пластик — 11015

Круглая белый пластик — 11016

НИША

Для бетонных бассейнов

Ниша из нерж. стали 00243

Для сборных бассейнов

Ниша из нерж. стали 00243

+

Аксессуары 00248

Для бетонных бассейнов

Ниша из пластика 11502

Для сборных бассейнов

Ниша из пластика 11502

+

Аксессуары 11503

НАСОСЫ

230 V I 1.5 КВт (2 Л.С.)	11505
230 V I 2.2 КВт (3 Л.С.)	25415
230/400 V III 2.60 КВт (3.5 Л.С.)	11504

230 V II 1.5 КВт (2 Л.С.)	28566
230 V II 2.2 КВт (3 Л.С.)	28568
230/400 V III 2.2 КВт (3 Л.С.)	30774

БЛОК УПРАВЛЕНИЯ

230 V I 1.5 КВт (2 Л.С.)	11507
230 V I 2.2 КВт (3 Л.С.)	25456
400 V I 2.2 КВт (3 Л.С.)	32151
230/400 V III 2.6 КВт (3.5 Л.С.)	

СДВОЕННОЕ ОБОРУДОВАНИЕ

ПОРУЧНИ

Полированная нержавеющая сталь, 05557

ЛИЦЕВАЯ ПАНЕЛЬ

С поручнями белый пластик — 11013

прямоугольн белый пластик — 11508

НИША

Для бетонных бассейнов

Ниша из нерж. стали 05555

Для сборных бассейнов

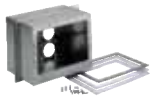

Ниша из нерж. стали 05555

+

Аксессуары 05558

НАСОСЫ

230/400 V I 3,3 КВт (4.5 Л.С.) — 11509

БЛОК УПРАВЛЕНИЯ

400 V III 3.3 КВт (4.5 Л.С.) — 11510

ОБОРУДОВАНИЕ ДЛЯ ПЛАВАНИЯ ПРИ ИСКУССТВЕННОМ ТЕЧЕНИИ MARLIN

Насос в сборе с горизонтальной подачей

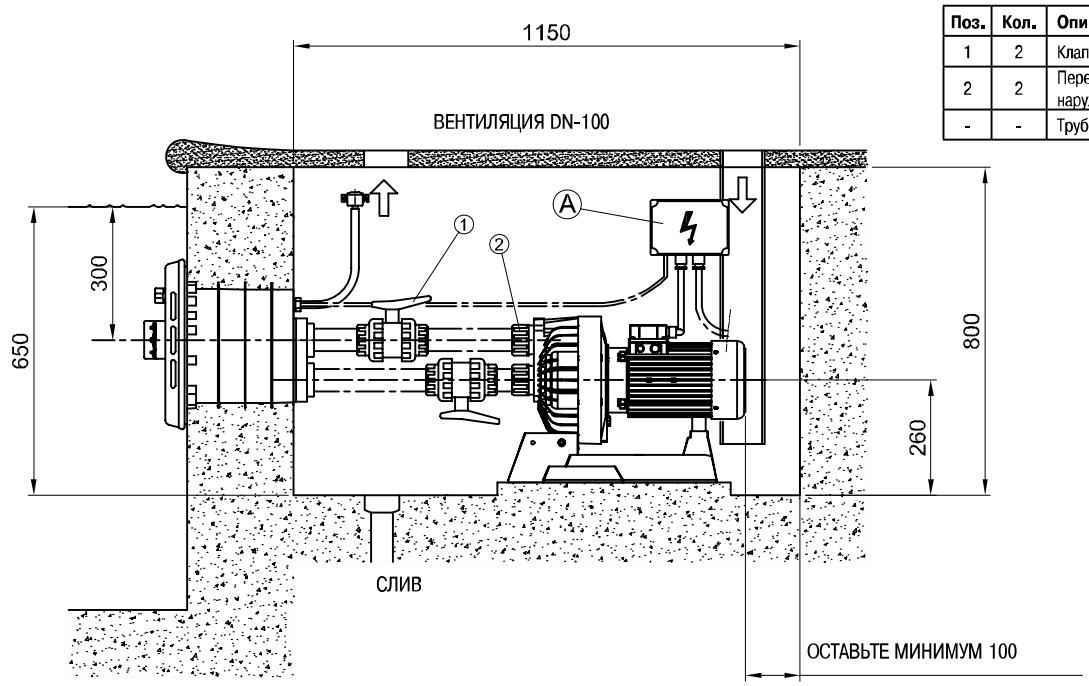

Ⓐ ЭЛЕКТРИЧЕСКАЯ РАСПРЕДЕЛИТЕЛЬНАЯ КОРОБКА:
Должна быть установлена в сухом месте

Рекомендуемые для монтажа аксессуары (не включены в комплект)

Поз.	Кол.	Описание	Код
1	2	Клапан ПВХ ∅63 мм	02458
2	2	Переходная втулка наружная резьба 63 мм x 2"	02107
-	-	Труба ПВХ ∅63 мм PN-6	02692

Размеры в мм
Минимальные размеры отсека: 1150 x 800 x 700 мм

Насос в сборе с вертикальной подачей

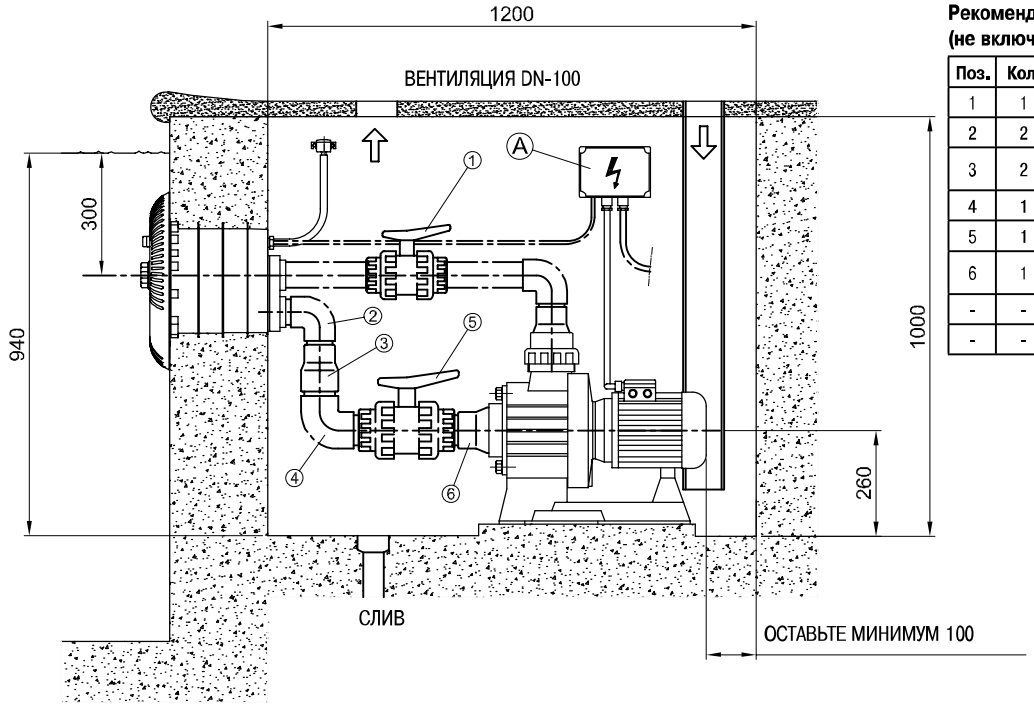

Ⓐ ЭЛЕКТРИЧЕСКАЯ РАСПРЕДЕЛИТЕЛЬНАЯ КОРОБКА:
Должна быть установлена в сухом месте

Рекомендуемые для монтажа аксессуары (не включены в комплект)

Поз.	Кол.	Описание	Код
1	1	Клапан ПВХ ∅63 мм	02458
2	2	Изгиб ПВХ 90° ∅63 мм	01717
3	2	Коническое сужение ∅90-75x63 мм	01993
4	1	Изгиб ПВХ 90° ∅75 мм	01718
5	1	Клапан ПВХ ∅ 75 мм	02459
6	1	Коническое сужение ∅ 110-90x75 мм	01997
-	-	Труба ПВХ ∅ 63 мм PN-6	02692
-	-	Труба ПВХ ∅ 75 мм PN-6	02693

Размеры в мм
Минимальные размеры отсека: 1200 x 1000 x 700 мм

ОБОРУДОВАНИЕ ДЛЯ ПЛАВАНИЯ ПРИ ИСКУССТВЕННОМ ТЕЧЕНИИ MARLIN

Насадка с прямоугольной лицевой панелью из полированной нержавеющей стали AISI -316

Состоит из: лицевой панели, сопла, выключателя On/OFF и регулятора воздуха. Детали из нержавеющей стали AISI-316.

	Код	Стандартная упаковка	Стандартный вес, кг	Стандартный объем, м³	Цена, евро с НДС*
С нишей из нержавеющей стали	**11499**	1	4.7	0.039	936,70
С нишей из пластика	**11014**	1	4.1	0.039	911,59

*A

Насадка с белой круглой лицевой панелью из пластика

Состоит из: лицевой панели, сопла, выключателя On/OFF и регулятора воздуха. Детали из нержавеющей стали AISI-316.

	Код	Стандартная упаковка	Стандартный вес, кг	Стандартный объем, м³	Цена, евро с НДС*
С нишей из нержавеющей стали	**11500**	1	5.0	0.045	1153,53
С нишей из пластика	**11016**	1	4.4	0.056	1056,98

*A

Насадка с белой прямоугольной лицевой панелью из пластика

Состоит из: лицевой панели, сопла, выключателя On/OFF и регулятора воздуха. Детали из нержавеющей стали AISI-316.

	Код	Стандартная упаковка	Стандартный вес, кг	Стандартный объем, м³	Цена, евро с НДС*
С лицевой панелью из нержавеющей стали	**11501**	1	5.0	0.045	1153,53
С нишей из пластика	**11015**	1	3.9	0.039	1056,98

*A

С белой прямоугольной лицевой панелью из пластика и встроенным поручнем

Состоит из: лицевой панели, сопла, выключателя On/OFF и регулятора воздуха. Детали из нержавеющей стали AISI-316

	Код	Стандартная упаковка	Стандартный вес, кг	Стандартный объем, м³	Цена, евро с НДС*
	11013	1	4.2	0.039	817,14

*A

ОБОРУДОВАНИЕ ДЛЯ ПЛАВАНИЯ ПРИ ИСКУССТВЕННОМ ТЕЧЕНИИ MARLIN

Прямоугольные поручни из окрашенной нержавеющей стали AISI -316

Специально спроектированы для насадок 11015 и 11501. Тем не менее, могут устанавливаться на любые другие насадки кроме 11013.

Код	Стандартная упаковка	Стандартный вес, кг	Стандартный объем, м³	Цена, евро с НДС*
09447	1	1.4	0.013	321,33

*A

Прямоугольные поручни из полированной нержавеющей стали AISI -316

Специально спроектированы для насадок 11014 и 11499. Тем не менее, могут устанавливаться на любые другие насадки кроме 11013.

Код	Стандартная упаковка	Стандартный вес, кг	Стандартный объем, м³	Цена, евро с НДС*
00246	1	1.48	0.01	246,90

*A

Круглые поручни из окрашенной нержавеющей стали AISI -316

Специально спроектированы для насадок 11016 и 11500. Тем не менее, могут устанавливаться на любые другие насадки кроме 11013.

Код	Стандартная упаковка	Стандартный вес, кг	Стандартный объем, м³	Цена, евро с НДС*
07536	1	1.6	0.02	285,87

*A

Полукруглые поручни из полированной нержавеющей стали AISI -316

Полированная нержавеющая сталь AISI-316. Специально предназначены для оборудования для плавания при искусственном течении Marlin; Marlin 30 II, Marlin 30 III и Marlin 45 III, Тем не менее, могут устанавливаться на любые другие комплекты кроме модели11013.

Код	Стандартная упаковка	Стандартный вес, кг	Стандартный объем, м³	Цена, евро с НДС*
37214	1	1.62	0.018	206,26

*A

Ниша из нержавеющей стали

Из нержавеющей стали AISI-316. 240 мм в глубину. Подходит как для бетонных, так и для сборных бассейнов. Поставляются с уплотнениями кабеля и закладываемой в стену гофра-трубкой длиной 3м.

Код	Стандартная упаковка	Стандартный вес, кг	Стандартный объем, м³	Цена, евро с НДС*
00243	1	7.79	0.04	563,52

*A

ОБОРУДОВАНИЕ ДЛЯ ПЛАВАНИЯ ПРИ ИСКУССТВЕННОМ ТЕЧЕНИИ MARLIN

Аксессуары для монтажа в облицованных плёнкой бассейнах и бассейнах из стеклопластика

Из нержавеющей стали AISI-316. С уплотнителями и винтами.

Код	Стандартная упаковка	Стандартный вес, кг	Стандартный объем, м³	Цена, евро с НДС*
00248	1	0.85	0.002	179,70

*A

Ниша

Изготовлена из пластика. Поставляется с уплотнителями кабеля и двумя закладываемыми в стену гофра-трубками длиной 3м каждая.

Код	Стандартная упаковка	Стандартный вес, кг	Стандартный объем, м³	Цена, евро с НДС*
11502	1	5.0	0.036	350,16

*A

Аксессуары для монтажа в облицованных плёнкой бассейнах и бассейнах из стеклопластика

Из пластика. С уплотнителями и винтами.

Код	Стандартная упаковка	Стандартный вес, кг	Стандартный объем, м³	Цена, евро с НДС*
11503	1	0.6	0.003	159,68

*A

Массажный шланг

Устанавливается на форсунку. Длина: 1,5м.

Код	Стандартная упаковка	Стандартный вес, кг	Стандартный объем, м³	Цена, евро с НДС*
00247	1	1.22	0.01	69,13

*A

ОБОРУДОВАНИЕ ДЛЯ ПЛАВАНИЯ ПРИ ИСКУССТВЕННОМ ТЕЧЕНИИ MARLIN

Насосы

Изготовлены из пластика. Двойная изоляция вала двигателя. Защита двигателя IP-54.

	Код	Стандартная упаковка	Стандартный вес, кг	Стандартный объем, м³	Цена, евро с НДС*
Мощность 1,5 кВт (P1: 2 Л.С.) Однофазный 230В 50 Гц	**11505**	1	27	0.098	1258,84
Мощность 2,2 кВт (P1: 3 Л.С.) Однофазный 230В 50 Гц	**25415**	1	29	0.098	1457,19
Мощность 2,60 кВт (P1: 3.5 Л.С.) Трёхфазный 230/400В 50 Гц	**11504**	1	30.5	0.098	1438,67

*A

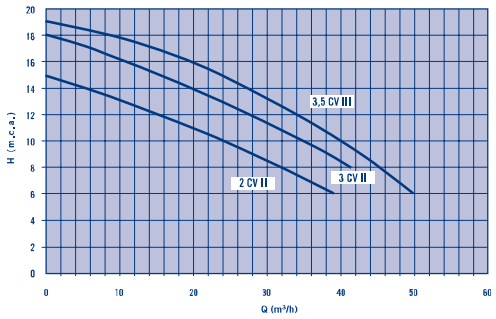

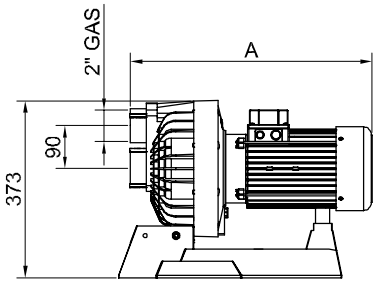

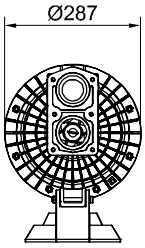

Код	л.с.	A
11505	2 II	474
25415	3 II	475
11504	3,5 III	516

Насос с вертикальной подачей для противоточного оборудования

Специально разработан для противоточного оборудования с высокой производительностью с большим диаметром забора и возврата. Важно не добавлять никаких особых компонентов в установку, так как они могут значительно снизить производительность. Все контактирующие с водой детали насосов изготовлены из нержавеющей стали AISI-316, обладают высокой стойкостью к коррозии.

	Код	Стандартная упаковка	Стандартный вес, кг	Стандартный объем, м³	Цена, евро с НДС*
Мощность 1.5 кВт 2 Л.С. однофазный, 230В, 50 Гц	**28566**	1	21.0	0.095	1292,67
Мощность 2.2 кВт 3 Л.С. однофазный, 230В 50 Гц	**28568**	1	22.6	0.095	1300,42
Мощность 2.2 кВт 3 Л.С. трёхфазный, 230/400В, 50 Гц	**30774**	1	22.5	0.095	1083,76

*A

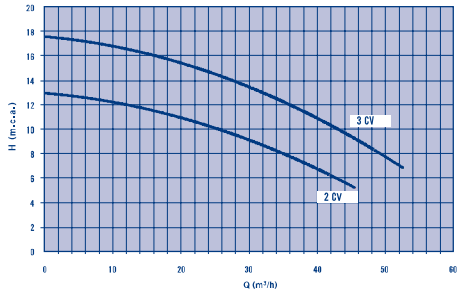

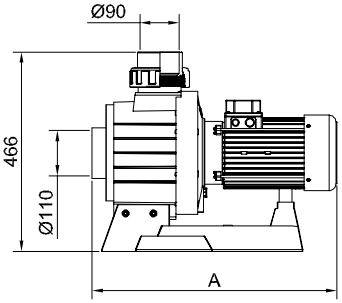

Код	л.с.	A
28566	2 II	496
28568	3 II	538
30774	3 III	538

Блоки управления

Электропневматическая коробка. Насосы управляются кнопками с лицевой панели.

	Код	Стандартная упаковка	Стандартный вес, кг	Стандартный объем, м³	Цена, евро с НДС*
Для насосов 230В II 1.5 кВт (2 л.с.)	**11507**	1	1.2	0.004	727,14
Для насосов 230В II 2.2 кВт (3 л.с.)	**25456**	1	1.2	0.004	723,42
Для насосов 400В III 2.2 кВт (3 л.с.)	**32151**	1	1.2	0.004	609,98
Для насосов 230/400В III 2.6 кВт (3.5 л.с.)	**11506**	1	1.2	0.004	671,02

*A

ОБОРУДОВАНИЕ ДЛЯ ПЛАВАНИЯ ПРИ ИСКУССТВЕННОМ ТЕЧЕНИИ MARLIN -СДВОЕННЫЕ МОДЕЛИ

С белой прямоугольной лицевой панелью из пластика и насадками

Состоит из: лицевой панели, сопла, выключателя On/OFF и регулятора воздуха. Детали из нержавеющей стали AISI-316.

Код	Стандартная упаковка	Стандартный вес, кг	Стандартный объем, м³	Цена, евро с НДС*
11508	1	7.0	0.065	1945,47

*A

Поручни

Из нержавеющей стали AISI-316. (2 шт.)

Код	Стандартная упаковка	Стандартный вес, кг	Стандартный объем, м³	Цена, евро с НДС*
05557	1	1.9	0.01	134,61

*A

Двойная ниша

Из нержавеющей стали AISI-316. Глубина 240 мм. Подходит как для бетонных, так и для сборных бассейнов. Поставляется с обеспечивающими герметичность элементами и закладываемой в стену электротехнической трубкой длиной 3м.

Код	Стандартная упаковка	Стандартный вес, кг	Стандартный объем, м³	Цена, евро с НДС*
05555	1	11.4	0.06	767,69

*A

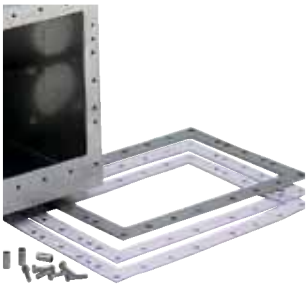

Аксессуары для монтажа в сборных и облицованных пленкой бассейнах

Из нержавеющей стали 18/8 AISI-304. С винтами и уплотнениями.

Код	Стандартная упаковка	Стандартный вес, кг	Стандартный объем, м³	Цена, евро с НДС*
05558	1	1.35	0.01	209,17

*A

Массажный шланг

Для установки на форсунку. Длина 1,5м.

Код	Стандартная упаковка	Стандартный вес, кг	Стандартный объем, м³	Цена, евро с НДС*
00247	1	0.7	0.008	69,13

*A

ОБОРУДОВАНИЕ ДЛЯ ПЛАВАНИЯ ПРИ ИСКУССТВЕННОМ ТЕЧЕНИИ MARLIN -ДВОЙНЫЕ МОДЕЛИ

Насосы

Изготовлены из пластика. Двойная изоляция вала двигателя. Защита двигателя IP-54.

	Код	Стандартная упаковка	Стандартный вес, кг	Стандартный объем, м³	Цена, евро с НДС*
Мощность 3,3 кВт (4.5 л.с.) Трёхфазный 230/400В, 50 Гц *A	**11509**	1	32.5	0.098	1474,60

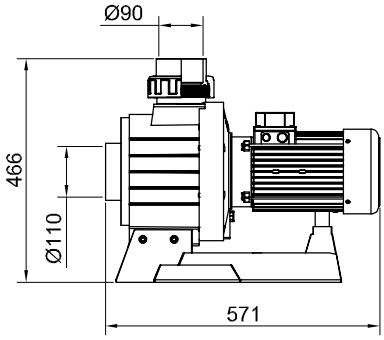

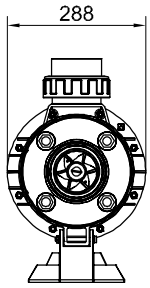

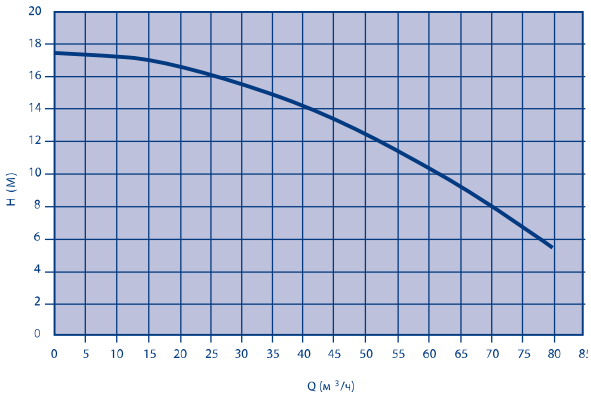

Блок управления

Электропневматическая коробка. Насосы управляются кнопками на лицевой панели.

	Код	Стандартная упаковка	Стандартный вес, кг	Стандартный объем, м³	Цена, евро с НДС*
Для насоса 400В III 3,3 кВт (4.5 л.с.) *A	**11510**	1	1.2	0.004	612,76

ОБОРУДОВАНИЕ ДЛЯ ПЛАВАНИЯ ПРИ ИСКУССТВЕННОМ ТЕЧЕНИИ MARLIN

Оборудование для плавания при искусственном течении Marlin XS

Новый набор насадок Mini Eco для блока искусственного течения. Обладает высокой гидравлической производительностью. Может устанавливаться как в бетонных, так и в сборных бассейнах. Детали изготовлены из белого пластика. Состоит из лицевой панели, комплекта насадок и кнопки пуск/стоп. Поставляется с монтажным комплектом. .

Код	Стандартная упаковка	Стандартный вес, кг	Стандартный объем, м³	Цена, евро с НДС*
45618	1	-	-	609,81

*A

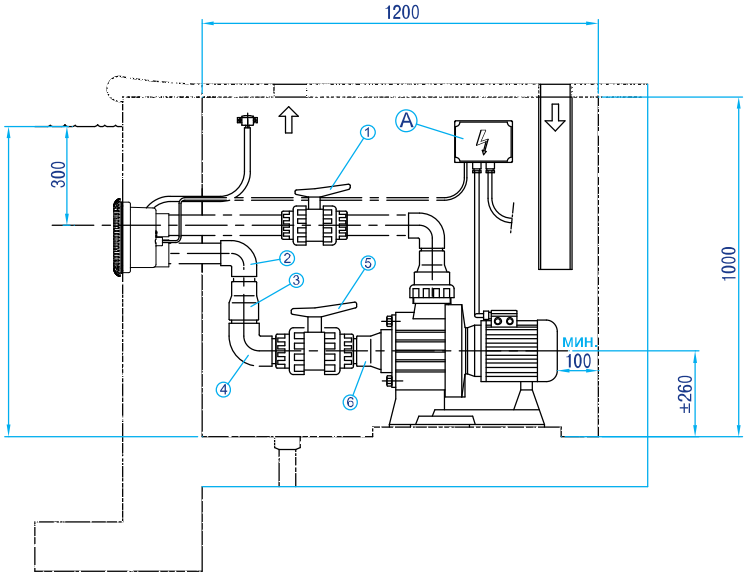

ОБОРУДОВАНИЕ ДЛЯ ПЛАВАНИЯ ПРИ ИСКУССТВЕННОМ ТЕЧЕНИИ MARLIN

Инновационный дизайн и концепция комплекта (включает лицевую панель, нишу, блок управления и насос) придают значительную ценность вашему бассейну. Это конкурентоспособное изделие благодаря его высокой гидравлической производительности. Система искусственного течения Marlin поставляется в трёх модификациях Marlin 30 II, Marlin 30 III и Marlin 45 III. Возможность присоединения поручней и гидромассажного шланга.

Marlin 30 II (однофазный)

Состоит из: лицевой панели, пластиковой ниши, блока управления и насоса 2,2 кВт (3 Л.С.) 230В, II 50 Гц.

Код	Стандартная упаковка	Стандартный вес, кг	Стандартный объем, м³	Цена, евро с НДС*
35375	1	37.4	0.260	1908,98

*A

Marlin 30 III (трёхфазный)

Состоит из: лицевой панели, пластиковой ниши, блока управления и насоса 2,2 кВт (3 Л.С.) 400В, III 50 Гц.

Код	Стандартная упаковка	Стандартный вес, кг	Стандартный объем, м³	Цена, евро с НДС*
35376	1	37.4	0.260	1983,33

*A

Marlin 45 III (трёхфазный)

Состоит из: лицевой панели, пластиковой ниши, блока управления и насоса 3,3 кВт (4.5 Л.С.) 400В III 50 Гц.

Код	Стандартная упаковка	Стандартный вес, кг	Стандартный объем, м³	Цена, евро с НДС*
35377	1	42.2	0.260	2031,71

*A

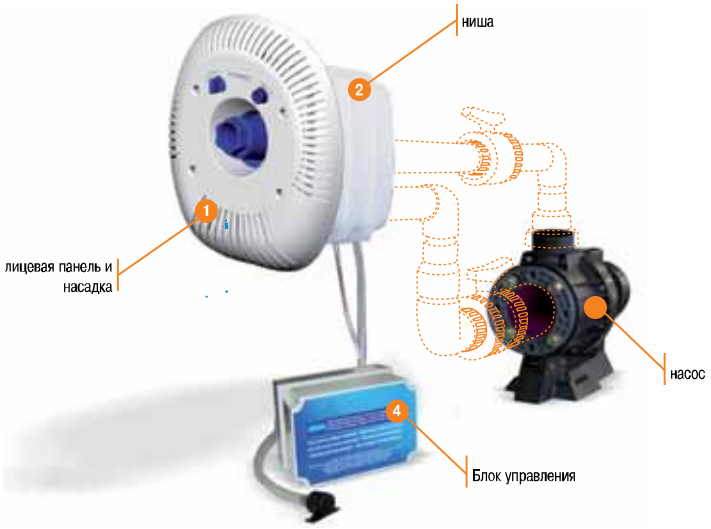

Аксессуары (не включены в комплект)

Поз	Кол	Описание	Код
1	1	Шаровой клапан ПВХ ∅ 63 мм	02458
2	2	Изгиб из ПВХ 90о ∅63 мм	01717
3	2	Коническое сужение ∅90-75x63 мм	01993
4	1	Изгиб из ПВХ 90о ∅75 мм	01718
5	1	Шаровой клапан ПВХ ∅75 мм	02459
6	1	Коническое сужение ∅110-90x75 мм	01997
-	-	Труба из ПВП ∅63 мм PN-6	02692
-	-	Труба из ПВП ∅75 мм PN-6	02693

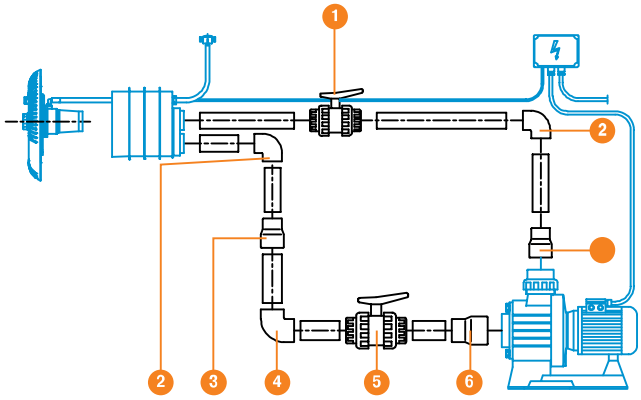

ГИДРОМАССАЖНОЕ ОБОРУДОВАНИЕ ИЗ НЕРЖАВЕЮЩЕЙ СТАЛИ

Гидромассажные форсунки

Изготовлены из нержавеющей стали AISI-316. Состоят из закладного элемента и форсунок. Предлагается два варианта форсунок: форсунка с 9 отверстиями и форсунка с регулируемым направлением потока.

35753 - Форсунка с 9 отверстиями в сборе для монтажа в бетонный бассейн.
41156 - Форсунка с 9 отверстиями в сборе для монтажа в плёночный бассейн.
35754 - Регулируемая форсунка в сборе для монтажа в бетонный бассейн.
41157 - Регулируемая форсунка в сборе для монтажа в плёночный бассейн.

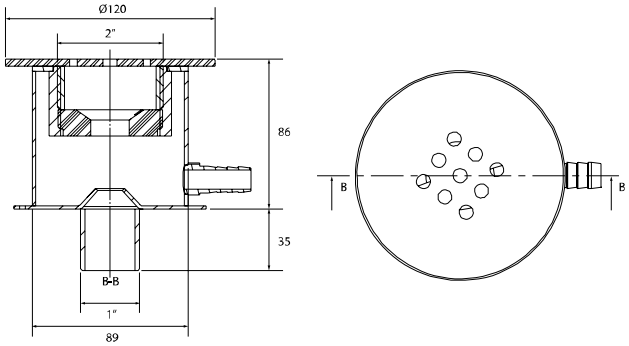

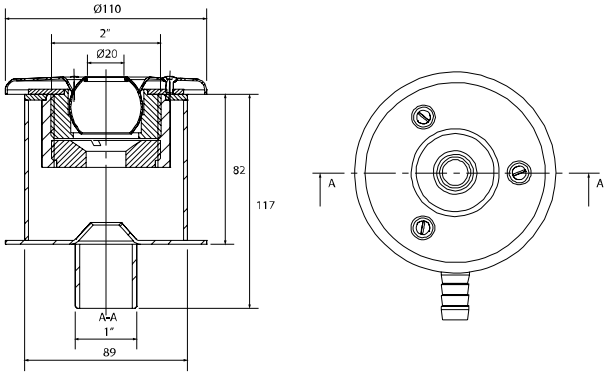

Гидромассажные форсунки мини

Для монтажа в бетонный бассейн. Имеют уменьшенные размеры.

41282- Форсунка с 9 отверстиями в сборе.
41283 - Регулируемая форсунка в сборе.

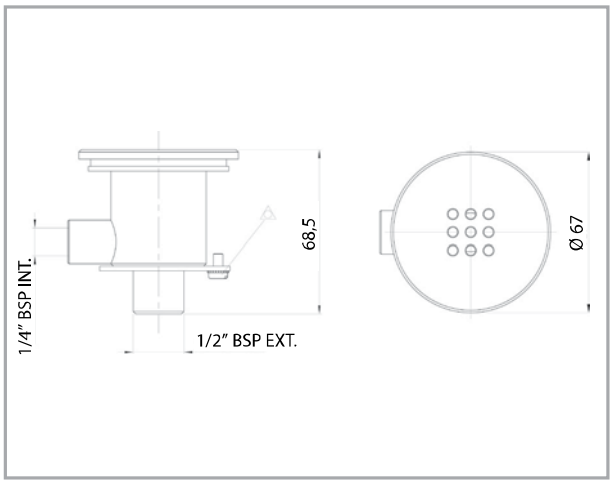

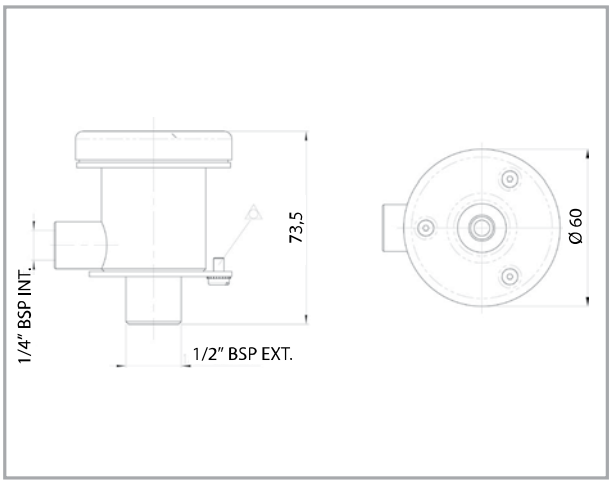

АЭРОМАССАЖНОЕ ОБОРУДОВАНИЕ ИЗ НЕРЖАВЕЮЩЕЙ СТАЛИ

Аэромассажные плато

Изготовлены из полированной нержавеющей стали. Для бассейнов любых типов. Рекомендованы для использования с компрессором 1,75 КВт.

Размер плато (мм).	Код плато/бетонный бассейн.	Код плато/плёночный бассейн.	Рекомендованный компрессор.	Кнопка управления и таймер.
Диаметр 300	35078	40989	35389	35762
300x300	35077	40985	35389	35762
550x550	35074	40986	35389	35762
675x675	35075	40987	35389	35762
750x750	35076	40988	35389	35762

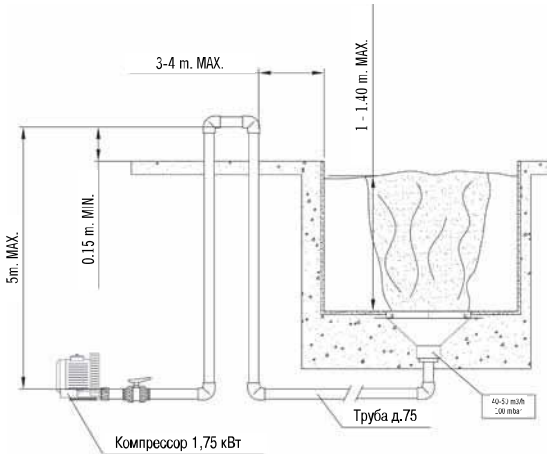

Аэромассажные лежаки

Изготовлены из полированной нержавеющей стали. Для любых типов бассейнов.

Размер лежака(мм).	Код лежака/ бетонный бассейн.	Код лежака/ плёночный бассейн.	Рекомендованный компрессор.	Кнопка управления и таймер.
660x260	34051	40982	35387	35762
1260x260	34052	40983	31091	35762
с изгибом*	34053	-	35387	35762
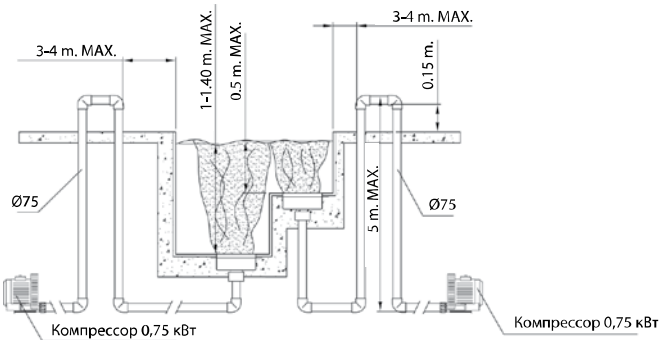
*Радиусы уточняются при заказе(на базе размера 660x260мм).